Приложение № 1

к Правилам установки и эксплуатации
рекламных конструкций на территории
города Нижнего Новгорода

ПЕРЕЧЕНЬ ТИПОВ И ВИДОВ РЕКЛАМНЫХ КОНСТРУКЦИЙ, ДОПУСТИМЫХ К УСТАНОВКЕ НА ТЕРРИТОРИИ ГОРОДА НИЖНЕГО НОВГОРОДА

3. ТИПЫ И ВИДЫ РЕКЛАМНЫХ КОНСТРУКЦИЙ

3.1. ТИПЫ И ВИДЫ ПОСТОЯННЫХ РЕКЛАМНЫХ КОНСТРУКЦИЙ, ДОПУСТИМЫХ К УСТАНОВКЕ

3.1.1. РЕКЛАМНЫЕ КОНСТРУКЦИИ КОНСТРУКТИВНО СВЯЗАННЫЕ С ОСТАНОВОЧНЫМИ ПУНКТАМИ

Вид 1:

Рекламные конструкции конструктивно связанные с остановочными пунктами общественного транспорта – рекламные конструкции малого, среднего, большого формата, конструктивно связанные с элементами конструктивных частей остановочных пунктов общественного транспорта.

Размеры одной стороны информационного поля рекламной конструкции на остановочном пункте принимаются в соответствии с утвержденным дизайн-проектом остановочного пункта в соответствии с требованиями, изложенными в пп. 4.2.4.

Фундаменты рекламных конструкций на остановочных пунктах не должны выступать над уровнем покрытия тротуара. Рекламные конструкции на остановочных пунктах должны быть с внешним или внутренним подсветом, оборудованы системой аварийного отключения от сети электропитания и соответствовать требованиям пожарной безопасности.

ГАБАРИТЫ
РЕКЛАМНОЙ КОНСТРУКЦИИ, ВХОДЯЩЕЙ В СОСТАВ ОСТАНОВОЧНОГО ПАВИЛЬОНА: ШИРИНА: 1380 ММ ВЫСОТА: 2355 ММ, ГЛУБИНА: 225 ММ, РАЗМЕР РЕКЛАМНОГО ИЗОБРАЖЕНИЯ: 1200Х1800 ММ
ТЕХНИЧЕСКОЕ ОПИСАНИЕ: 2-Х СТОРОННЯЯ КОНСТРУКЦИЯ, УСТАНОВЛЕННАЯ НА КОНСТРУКТИВНЫХ ЭЛЕМЕНТАХ ОСТАНОВОЧНОГО ПАВИЛЬОНА
КАРКАС: СТАЛЬНОЙ ПРОФИЛЬ
ОПОРНАЯ СТОЙКА: СТАЛЬНАЯ ПРОФИЛЬНАЯ ТРУБА ПРЯМОУГОЛЬНОГО СЕЧЕНИЯ
ФУНДАМЕНТ: ЗАГЛУБЛЯЕМЫЙ
ОБЛИЦОВКА: АЛЮМИНИЙ ИЛИ КОМПОЗИТНЫЙ МАТЕРИАЛ
ОСТЕКЛЕНИЕ: ЗАКАЛЕННОЕ СТЕКЛО
ОСВЕЩЕНИЕ: ВНУТРЕННЯЯ ПОДСВЕТКА
ЦВЕТ КОНСТРУКЦИИ: RAL 7015

3.1.1. РЕКЛАМНЫЕ КОНСТРУКЦИИ КОНСТРУКТИВНО СВЯЗАННЫЕ С ОСТАНОВОЧНЫМИ ПУНКТАМИ

3.1.1.1

3.1.1.2

3.1.1.3

3.1.1.4

3.1.1. РЕКЛАМНЫЕ КОНСТРУКЦИИ КОНСТРУКТИВНО СВЯЗАННЫЕ С ОСТАНОВОЧНЫМИ ПУНКТАМИ

Дизайн информационной таблички

ООО «Аааааааааааа»
(831) XXX-XX-XX
№ 000000000XXXXXX

№№	размер таблички, мм	размер таблички	цвет таблички	высота шрифта, мм	цвет шрифта
1	владелец рекламной конструкции, номер телефона, № паспорта рекламного места	160x45 мм	белый	заглавные 9 мм строчные 7 мм	черный
Примечание: Табличка должна располагаться со стороны проезжей части: - слева на стороне "А" - по ходу движения транспорта - справа на стороне "Б" - против движения транспорта					

3.1.1. РЕКЛАМНЫЕ КОНСТРУКЦИИ КОНСТРУКТИВНО СВЯЗАННЫЕ С ОСТАНОВОЧНЫМИ ПУНКТАМИ

Вид 2:

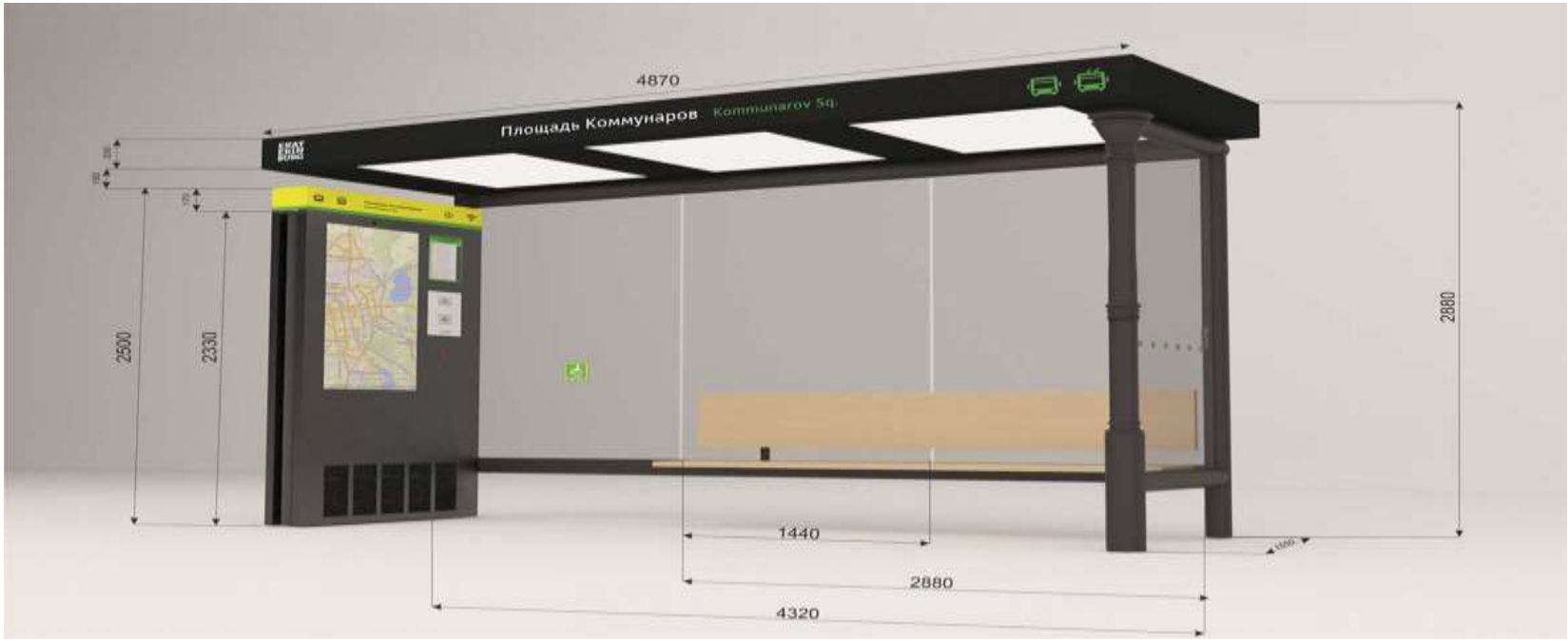

3.1.1. РЕКЛАМНЫЕ КОНСТРУКЦИИ КОНСТРУКТИВНО СВЯЗАННЫЕ С ОСТАНОВОЧНЫМИ ПУНКТАМИ

Рекламные конструкции, конструктивно связанные с остановочными пунктами общественного транспорта — рекламные конструкции малого, среднего, большого формата, конструктивно связанные с элементами конструктивных частей остановочных пунктов общественного транспорта. Размеры одной стороны информационного поля рекламной конструкции на остановочном пункте принимаются в соответствии с утвержденным дизайн-проектом остановочного пункта в соответствии с требованиями, изложенными в п. 4.5.4. Правил.

Фундаменты рекламных конструкций на остановочных пунктах не должны выступать над уровнем покрытия тротуара. Рекламные конструкции на остановочных пунктах должны быть с внешней или внутренней подсветкой, оборудованы системой аварийного отключения от сети электропитания и соответствовать требованиям пожарной безопасности.

Расстояние между отдельно размещенными рекламными конструкциями, конструктивно связанными с остановочными пунктами общественного транспорта на одной стороне дороги должно быть не менее 6 метров.

ГАБАРИТЫ ОСТАНОВОЧНОГО ПАВИЛЬОНА: ШИРИНА: 4870 ММ, ВЫСОТА: 2880 ММ, ГЛУБИНА: 1750 ММ
ГАБАРИТЫ ИНФОРМАЦИОННО-КОММУНИКАЦИОННОГО КОРОБА, ВХОДЯЩЕГО В СОСТАВ ОСТАНОВОЧНОГО ПАВИЛЬОНА: ШИРИНА: 1400 ММ ВЫСОТА: 2330 ММ, ГЛУБИНА: 324 ММ, КОЛИЧЕСТВО ИНФОРМАЦИОННЫХ ПАНЕЛЕЙ: 2 шт.
РАЗМЕР РЕКЛАМНОГО ИЗОБРАЖЕНИЯ: 1200x1800 ММ, ЭЛЕКТРОННОЕ ТАБЛО на внутренней стороне 3 шт.
ТЕХНИЧЕСКОЕ ОПИСАНИЕ: ПРЯМОУГОЛЬНАЯ КОНСТРУКЦИЯ, УСТАНОВЛЕННАЯ НА КОНСТРУКТИВНЫХ ЭЛЕМЕНТАХ ОСТАНОВОЧНОГО ПАВИЛЬОНА, СОДЕРЖАЩАЯ СЛЕДУЮЩИЕ ФУНКЦИИ:

- Табло движения маршрутов общественного транспорта
- Информационные сенсорные панели с обслуживающими компьютерами
- Справочная информация: о вокзалах, аэропортах, больницах (в том числе с возможностью записи на прием), ресторанах, отелях, кафе, о досуговых центрах, о религиозных объектах
- Возможность выбора наиболее удобного маршрута с помощью транспорта от точки «А» до точки «В»
- Оперативное информирование граждан об изменениях в городской инфраструктуре
- Звуковое оповещение для слабовидящих граждан
- Обеспечения доступа к сети Интернет
- Зарядка мобильных устройств

- Система защиты от перепадов напряжения по электропитанию
- Система видеонаблюдения 24 часа в сутки
- Тревожная кнопка

КАРКАС: АНТИВАНДАЛЬНЫЙ МАТЕРИАЛ
ОПОРНАЯ СТОЙКА: ЧУГУННАЯ КОЛОННА ДЕКОРАТИВНАЯ
ФУНДАМЕНТ: ЗАГЛУБЛЯЕМЫЙ
ОБЛИЦОВКА: НЕРЖАВЕЮЩАЯ СТАЛЬ
ОСТЕКЛЕНИЕ ПАВИЛЬОНА: ТРИПЛЕКС 8+6
ОСТЕКЛЕНИЕ ИНФОРМАЦИОННО-КОММУНИКАЦИОННОГО КОРОБА: МОНОЛИТНЫЙ ПОЛИКАРБОНАТ
ОСВЕЩЕНИЕ РЕКЛАМНОЙ КОНСТРУКЦИИ: ВСТРОЕНОЕ СВЕТОДИОДНОЕ ОСВЕЩЕНИЕ, АВТОМАТИЧЕСКИ ВКЛЮЧАЮЩЕЕСЯ В ТЕМНОЕ ВРЕМЯ СУТОК
ОСВЕЩЕНИЕ ИНФОРМАЦИОННОГО КОРОБА ДЛЯ РАСПИСАНИЯ ТРАНСПОРТА: СВЕТОДИОДНАЯ ПОДСВЕТКА
ЦВЕТ КОНСТРУКЦИИ: ТЕМНО-СЕРЫЙ RAL 7015
ИНФОРМАЦИОННАЯ НАВИГАЦИЯ: НАЗВАНИЕ ОСТАНОВКИ, СПИСОК МАРШРУТОВ ОБЩЕСТВЕННОГО ТРАНСПОРТА, НОВОСТНЫЕ СОБЫТИЯ, ОПЕРАТИВНОЕ ИНФОРМИРОВАНИЕ ГРАЖДАН ОБ ИЗМЕНЕНИЯХ В ГОРОДСКОЙ ИНФРАСТРУКТУРЕ, ВОЗМОЖНОСТЬ ОЗНАКОМЛЕНИЯ НАСЕЛЕНИЯ С ГОС. УСЛУГАМИ, ПРЕДОСТАВЛЕНИЕ ПОЛЕЗНОЙ ИНФОРМАЦИИ О ТУРИСТИЧЕСКИХ МАРШРУТАХ, СПРАВОЧНОЙ ИНФОРМАЦИИ: О ВОКЗАЛАХ, АЭРОПОРТАХ, БОЛЬНИЦАХ (В ТОМ ЧИСЛЕ С ВОЗМОЖНОСТЬЮ ЗАПИСИ НА ПРИЕМ), РЕСТОРАНАХ, ОТЕЛЯХ, КАФЕ, О ДОСУГОВЫХ ЦЕНТРАХ, О РЕЛИГИОЗНЫХ ОБЪЕКТАХ, С ВОЗМОЖНОСТЬЮ ВЫБОРА НАИБОЛЕЕ УДОБНОГО МАРШРУТА С ПОМОЩЬЮ ТРАНСПОРТА ОТ ТОЧКИ «А» ДО ТОЧКИ «В».

ПРОГРАММНОЕ ОБЕСПЕЧЕНИЕ:

- Получение бесплатного WiFi (через авторизацию по SMS);
- Подсистема вывода интерактивной карты с возможностью прокладывания маршрутов до достопримечательностей, отелей, ресторанов и т.д.;
- Получение справочной информации о достопримечательностях, отелях, ресторанах и их описании;
- Голосовое и текстовое информирование о ЧС;
- Круглосуточный режим работы, связь гражданин-полиция;
- Расписание движения и информирование о приближающемся транспорте;
- Камеры круглосуточного наблюдения.

3.1.1. РЕКЛАМНЫЕ КОНСТРУКЦИИ КОНСТРУКТИВНО СВЯЗАННЫЕ С ОСТАНОВОЧНЫМИ ПУНКТАМИ

Вид 3:

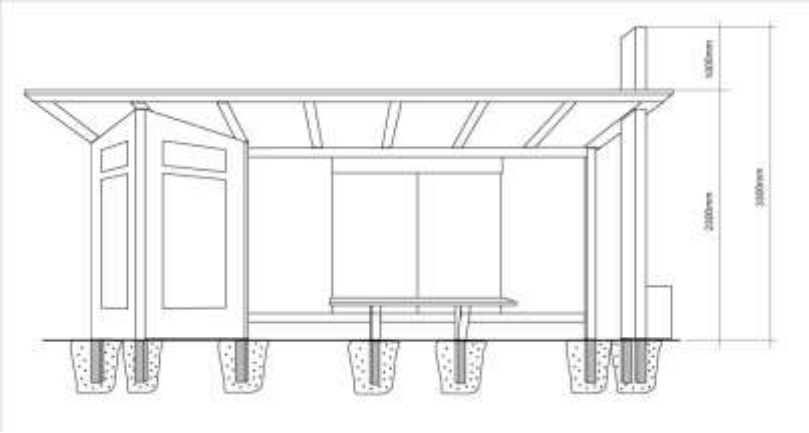

3.1.1. РЕКЛАМНЫЕ КОНСТРУКЦИИ КОНСТРУКТИВНО СВЯЗАННЫЕ С ОСТАНОВОЧНЫМИ ПУНКТАМИ

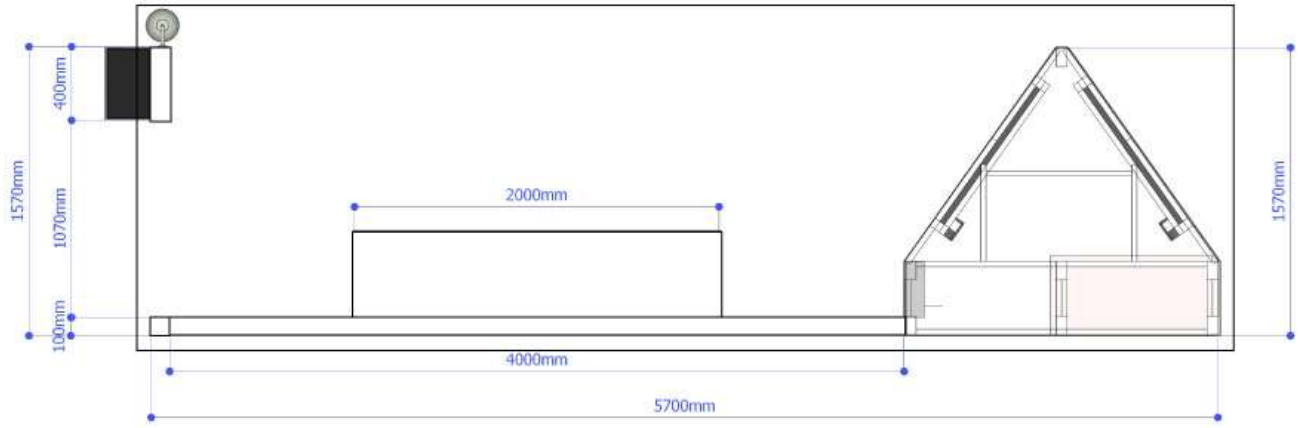

Рекламные конструкции, конструктивно связанные с остановочными пунктами общественного транспорта — рекламные конструкции малого, среднего, большого формата, конструктивно связанные с элементами конструктивных частей остановочных пунктов общественного транспорта. Размеры одной стороны информационного поля рекламной конструкции на остановочном пункте принимаются в соответствии с утвержденным дизайн-проектом остановочного пункта в соответствии с требованиями, изложенными в п. 4.5.4. Правил.

Фундаменты рекламных конструкций на остановочных пунктах не должны выступать над уровнем покрытия тротуара. Рекламные конструкции на остановочных пунктах должны быть с внешней или внутренней подсветкой, оборудованы системой аварийного отключения от сети электропитания и соответствовать требованиям пожарной безопасности.

ГАБАРИТЫ ОСТАНОВОЧНОГО ПАВИЛЬОНА: ШИРИНА: 5700 ММ, ВЫСОТА: 2300 ММ, ГЛУБИНА: 1570 ММ, ВЫСОТА ИНФОРМАЦИОННОЙ СТЕЛЫ: 3300 ММ

3.1.1. РЕКЛАМНЫЕ КОНСТРУКЦИИ КОНСТРУКТИВНО СВЯЗАННЫЕ С ОСТАНОВОЧНЫМИ ПУНКТАМИ

ГАБАРИТЫ ИНФОРМАЦИОННО-КОММУНИКАЦИОННОГО КОРОБА, ОФОРМЛЕННОГО В ВИДЕ ТРЕУГОЛЬНИКА, ВХОДЯЩЕГО В СОСТАВ ОСТАНОВОЧНОГО ПАВИЛЬОНА: ШИРИНА: 1420 ММ ВЫСОТА: 2300 ММ, ГЛУБИНА: 1570 ММ, КОЛИЧЕСТВО ИНФОРМАЦИОННЫХ ТАЧ-ПАНЕЛЕЙ: 2 шт, РАЗМЕР РЕКЛАМНОГО ИЗОБРАЖЕНИЯ: 810x1440 ММ, ЭЛЕКТРОННОЕ ТРАНСПОРТНОЕ ТАБЛО: 2 шт

ТЕХНИЧЕСКОЕ ОПИСАНИЕ: ТРЕУГОЛЬНАЯ КОНСТРУКЦИЯ, УСТАНОВЛЕННАЯ НА КОНСТРУКТИВНЫХ ЭЛЕМЕНТАХ ОСТАНОВОЧНОГО ПАВИЛЬОНА, СОДЕРЖАЩЕЕ СЛЕДУЮЩЕЙ ОБОРУДОВАНИЕ:

- Табло движения маршрутов общественного транспорта
- Информационные тач-панели с обслуживающими компьютерами
- Система оповещения о ЧС через громкоговоритель
- Система обеспечения доступа к сети Интернет
- Система защиты от перепадов напряжения по электропитанию
- Система видеонаблюдения с двумя статичными видеокамерами и одной 360*
- Охранная сигнализация помещения, с оборудованием

ИНФОРМАЦИОННО-КОММУНИКАЦИОННЫЙ КОРОБ ТРЕУГОЛЬНОЙ ФОРМЫ ИМЕЕТ ВНУТРЕННЕЕ ОХРАНЯЕМОЕ ПОМЕЩЕНИЕ, ГДЕ РАЗМЕЩЕНО ОБОРУДОВАНИЕ.

КАРКАС: СТАЛЬНОЙ ПРОФИЛЬ
ОПОРНАЯ СТОЙКА: СТАЛЬНАЯ ПРОФИЛЬНАЯ ТРУБА ПРЯМОУГОЛЬНОГО СЕЧЕНИЯ
ФУНДАМЕНТ: ЗАГЛУБЛЯЕМЫЙ
ОБЛИЦОВКА: НЕРЖАВЕЮЩАЯ СТАЛЬ
ОСТЕКЛЕНИЕ ПАВИЛЬОНА: ТРИПЛЕКС 5+5
ОСТЕКЛЕНИЕ ИНФОРМАЦИОННО-КОММУНИКАЦИОННОГО КОРОБА: МОНОЛИТНЫЙ ПОЛИКАРБОНАТ
ОСВЕЩЕНИЕ РЕКЛАМНОЙ КОНСТРУКЦИИ: ВНУТРЕННЯЯ ПОДСВЕТКА, АВТОМАТИЧЕСКОЕ ИЗМЕНЕНИЕ ЯРКОСТИ В ЗАВИСИМОСТИ ОТ ВРЕМЕНИ СУТОК
ОСВЕЩЕНИЕ ВЕРТИКАЛЬНОГО КОРОБА ДЛЯ РАСПИСАНИЯ ТРАНСПОРТА: СВЕТОДИОДНАЯ ПОДСВЕТКА
ЦВЕТ КОНСТРУКЦИИ: СЕРЕБРИСТЫЙ (НЕРЖАВЕЮЩАЯ СТАЛЬ)

3.1.1. РЕКЛАМНЫЕ КОНСТРУКЦИИ КОНСТРУКТИВНО СВЯЗАННЫЕ С ОСТАНОВОЧНЫМИ ПУНКТАМИ

ИНФОРМАЦИОННАЯ НАВИГАЦИЯ: НАЗВАНИЕ ОСТАНОВКИ, СПИСОК МАРШРУТОВ ОБЩЕСТВЕННОГО ТРАНСПОРТА, КАРТА МАРШРУТОВ

ПРОГРАММНОЕ ОБЕСПЕЧЕНИЕ:

- Получение бесплатного WiFi (через авторизацию по SMS);
- Подсистема вывода интерактивной карты с возможностью прокладывания маршрутов до достопримечательностей, отелей, ресторанов и т.д.;
- Получение справочной информации о достопримечательностях, отелях, ресторанах и их описании;
- Голосовое и текстовое информирование о ЧС;
- Отображение текущего времени и погоды;
- Связь гражданин-полиция;
- Вызов такси;
- Расписание движения и информирование о приближающемся транспорте;
- Видеонаблюдение;
- Трансляция рекламных материалов на информационных тач-панелях;

Расстояние между отдельно размещенными рекламными конструкциями, конструктивно связанными с остановочными пунктами общественного транспорта на одной стороне дороги должно быть не менее 6 метров.

3.1.2. УКАЗАТЕЛИ С РЕКЛАМНЫМ МОДУЛЕМ

Указатели с рекламным модулем – отдельно стоящие рекламные конструкции малого формата, на одной опоре которых одновременно размещается указатель наименования улицы или направления движения и рекламный модуль. Рекламный модуль на указателе должен иметь внутренний подсвет и исполняться в двустороннем варианте. Максимальный размер рекламного модуля не должен превышать 1,2x1,8 м. Площадь информационного Поля указателя с рекламным модулем определяется общей площадью двух сторон его рекламного модуля. Фундамент указателя допускается в двух вариантах: заглубляемый, не выступающий над уровнем дорожного покрытия, и незаглубляемый. В случае использования незаглубляемого фундамента, он в обязательном порядке облицовывается композитным материалом по специальной форме, соответствующей дизайну указателя, или выполняется в виде чугунного литья. Указатели с рекламными модулями должны быть оборудованы системой аварийного отключения от сети электропитания и соответствовать требованиям пожарной безопасности.

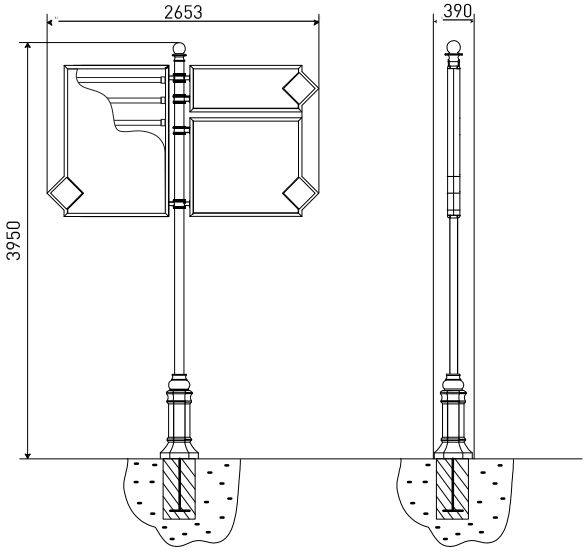

РАЗМЕР (МАКСИМАЛЬНЫЙ) РЕКЛАМНОГО ИЗОБРАЖЕНИЯ: 1200X1800 ММ
ТЕХНИЧЕСКОЕ ОПИСАНИЕ: 2-Х СТОРОННЯЯ МОДУЛЬНАЯ КОНСТРУКЦИЯ, УСТАНОВЛЕННАЯ НА СОБСТВЕННОЙ ОПОРЕ
КАРКАС: СТАЛЬНОЙ ПРОФИЛЬ
ОПОРНАЯ СТОЙКА: СТАЛЬНАЯ ПРОФИЛЬНАЯ ТРУБА КРУГЛОГО СЕЧЕНИЯ

ФУНДАМЕНТ: ЗАГЛУБЛЯЕМЫЙ ИЛИ НЕЗАГЛУБЛЯЕМЫЙ*
ОБЛИЦОВКА: АЛЮМИНИЙ, ПЛАСТИК ИЛИ КОМПОЗИТНЫЙ МАТЕРИАЛ
ОСТЕКЛЕНИЕ: АКРИЛОВОЕ СТЕКЛО
ОСВЕЩЕНИЕ: ВНУТРЕННЯЯ ПОДСВЕТКА
ЦВЕТ КОНСТРУКЦИИ: RAL 7015

* в случае использования незаглубляемого фундамента, он в обязательном порядке облицовывается композитным материалом по специальной форме, соответствующей дизайну указателя или выполняется в виде чугунного литья

3.1.2. УКАЗАТЕЛИ С РЕКЛАМНЫМ МОДУЛЕМ

3.1.2.1

3.1.2.2

3.1.2.3

3.1.2.4

3.1.2. УКАЗАТЕЛИ С РЕКЛАМНЫМ МОДУЛЕМ

ИНФОРМАЦИОННОЕ НАПОЛНЕНИЕ

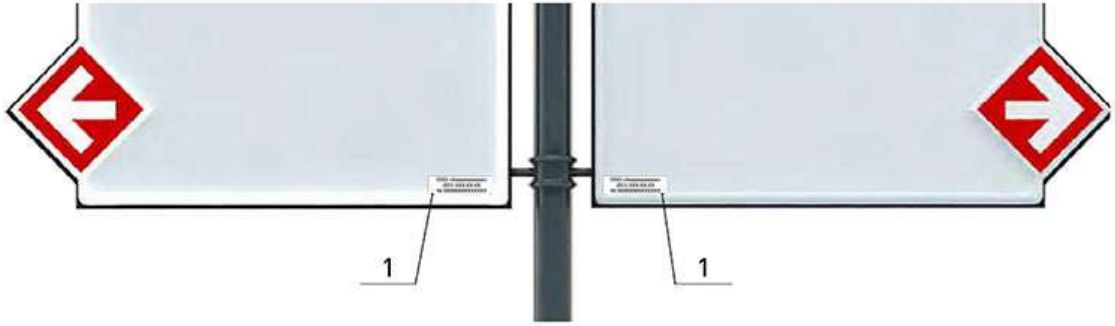

Дизайн информационной таблички

ООО «Аааааааааааа»
(831) XXX-XX-XX
№ 000000000XXXXXX

№№	размер таблички, мм	размер таблички	цвет таблички	высота шрифта, мм	цвет шрифта
1	владелец рекламной конструкции, номер телефона, № паспорта рекламного места	160x45 мм	белый	заглавные 9 мм строчные 7 мм	черный
Примечание: Табличка должна располагаться в нижней части со стороны опоры на каждой рекламной поверхности					

подпункт 3.1.3 исключен (решение городской Думы г. Н. Новгорода от 22.06.2022 N 130)

3.1.4. СИТИ-ФОРМАТЫ

Сити-форматы – отдельно стоящие двухсторонние рекламные конструкции малого формата с двумя информационными полями, располагаемые на тротуарах или на прилегающих к тротуарам газонах. Размер информационного поля каждой стороны рекламной конструкции сити-формата составляет 1,2х1,8 м. Площадь информационного поля рекламной конструкции сити-формата определяется общей площадью двух его сторон. Фундаменты рекламных конструкций сити-формата не должны выступать над уровнем дорожного покрытия. Рекламные конструкции сити-формата должны иметь внутренний подсвет, быть оборудованы системой аварийного отключения от сети электропитания и соответствовать требованиям пожарной безопасности.

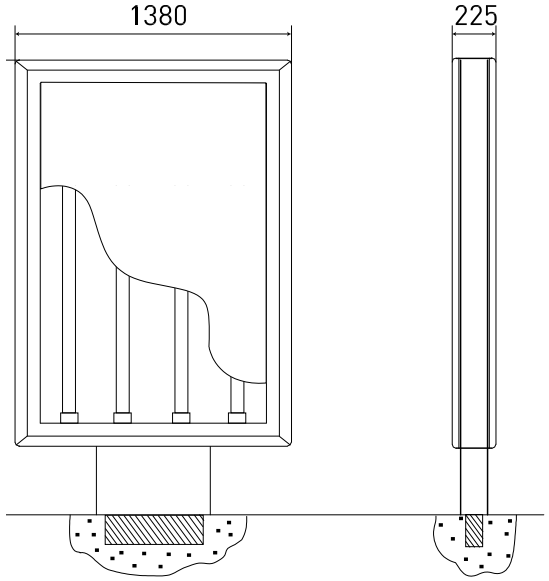

РАЗМЕР РЕКЛАМНОГО ИЗОБРАЖЕНИЯ:1200Х1800 ММ
ТЕХНИЧЕСКОЕ ОПИСАНИЕ:
2-Х СТОРОННЯЯ КОНСТРУКЦИЯ, УСТАНОВЛЕННАЯ НА СОБСТВЕННОЙ ОПОРЕ
КАРКАС: СТАЛЬНОЙ ПРОФИЛЬ
ОПОРНАЯ СТОЙКА: СТАЛЬНАЯ ПРОФИЛЬНАЯ ТРУБА ПРЯМОУГОЛЬНОГО СЕЧЕНИЯ, ОБЛИЦОВАННАЯ ДЕКОРАТИВНОЙ ПАНЕЛЬЮ
ФУНДАМЕНТ: ЗАГЛУБЛЯЕМЫЙ
ОБЛИЦОВКА: АЛЮМИНИЙ ИЛИ КОМПОЗИТНЫЙ МАТЕРИАЛ
ОСТЕКЛЕНИЕ: ЗАКАЛЕННОЕ СТЕКЛО
ОСВЕЩЕНИЕ: ВНУТРЕННЯЯ ПОДСВЕТКА
ЦВЕТ КОНСТРУКЦИИ: RAL 7015

3.1.4. СИТИ-ФОРМАТЫ

3.1.4.1

3.1.4.2

3.1.4. СИТИ-ФОРМАТЫ

ИНФОРМАЦИОННОЕ НАПОЛНЕНИЕ

Дизайн информационной таблички

№№	размер таблички, мм	размер таблички	цвет таблички	высота шрифта, мм	цвет шрифта
1	владелец рекламной конструкции, номер телефона, № листа согласования на установку и эксплуатацию рекламной конструкции	160х45 мм	белый	заглавные 9 мм строчные 7 мм	черный

Примечание:
Табличка должна располагаться со стороны проезжей части:
- слева на стороне "А" - по ходу движения транспорта
- справа на стороне "Б" - против движения транспорта

3.1.5. АФИШНЫЕ СТЕНДЫ

Афишные стенды – отдельно стоящие рекламные конструкции малого формата с одним или двумя информационными полями, располагаемые на тротуарах или на прилегающих к тротуарам газонах. Размер одной стороны информационного поля афишного стенда составляет 1,8х1,75 м.

Площадь информационного поля афишного стенда определяется общей площадью его эксплуатируемых сторон. Фундамент афишного стенда допускается в двух вариантах: заглубляемый, не выступающий над уровнем дорожного покрытия, и незаглубляемый. В случае использования незаглубляемого фундамента, он в обязательном порядке облицовывается композитным материалом по специальной форме, соответствующей дизайну афишного стенда. Афишные стенды не имеют подсветки.

Афишные стенды предназначены для размещения рекламы и информации исключительно о репертуарах театров, кинотеатров, спортивных и иных массовых мероприятиях, событиях общественного, культурно-развлекательного, спортивно-оздоровительного характера. Рекламные материалы, размещаемые на афишных стендах, могут содержать информацию о спонсорах соответствующих мероприятий.

РАЗМЕР РЕКЛАМНОГО ИЗОБРАЖЕНИЯ:
1800Х1750 ММ
ТЕХНИЧЕСКОЕ ОПИСАНИЕ:
2-Х СТОРОННЯЯ КОНСТРУКЦИЯ, УСТАНОВЛЕННАЯ НА СОБСТВЕННЫХ ОПОРАХ
КАРКАС: МЕТАЛЛИЧЕСКИЙ ШВЕЛЛЕР
ОПОРНАЯ СТОЙКА:
ПРОФИЛЬНАЯ ТРУБА ПРЯМОУГОЛЬНОГО ИЛИ КРУГЛОГО СЕЧЕНИЯ
ФУНДАМЕНТ: ЗАГЛУБЛЯЕМЫЙ ИЛИ НЕЗАГЛУБЛЯЕМЫЙ
ИНФОРМАЦИОННАЯ ПАНЕЛЬ: ФАНЕРА, ПЛАСТИК, КОМПОЗИТНЫЙ МАТЕРИАЛ
ОСТЕКЛЕНИЕ: НЕ ИМЕЕТ
ОСВЕЩЕНИЕ: НЕ ИМЕЕТ
ЦВЕТКОНСТРУКЦИИ: RAL7015.

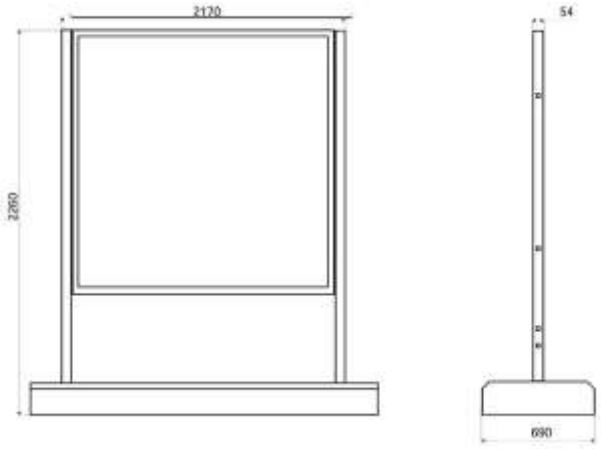

3.1.5. АФИШНЫЕ СТЕНДЫ

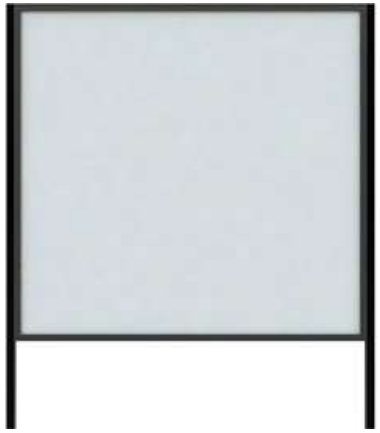

3.1.5.1

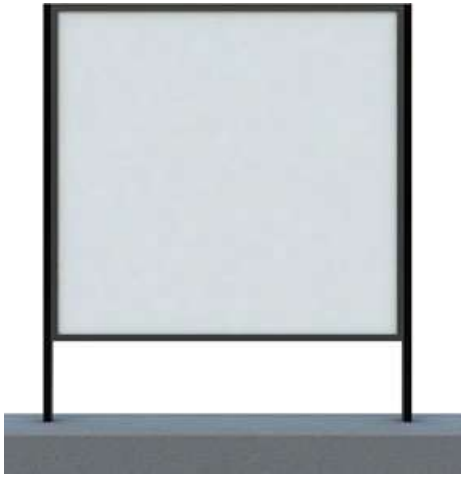

3.1.5.2

3.1.5.3

3.1.5.4

3.1.5. АФИШНЫЕ СТЕНДЫ

ИНФОРМАЦИОННОЕ НАПОЛНЕНИЕ

Дизайн информационной таблички

№№	размер таблички, мм	размер таблички	цвет таблички	высота шрифта, мм	цвет шрифта
1	владелец рекламной конструкции, номер телефона, № паспорта рекламного места	160x45 мм	белый	заглавные 9мм строчные 7 мм	черный
Примечание: Табличка должна располагаться в нижней левой части на каждой рекламной поверхности					

3.1.6. ТУМБЫ

Тумбы – отдельно стоящие рекламные конструкции малого формата с внутренним подсветом, имеющие форму цилиндра и три внешние поверхности с информационными полями размером 1,4 м х 3,0 м для размещения рекламы.
Площадь информационного поля тумбы определяется общей площадью трех ее сторон. Фундаменты тумбы не должны выступать над уровнем дорожного покрытия. тумбы должны быть оборудованы системой аварийного отключения от сети электропитания и соответствовать требованиям пожарной безопасности.

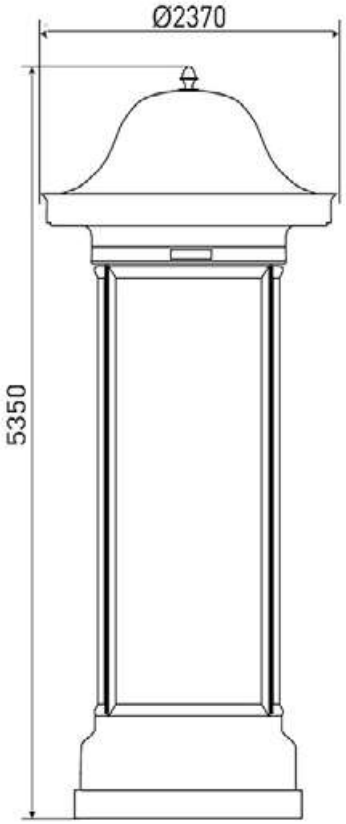

РАЗМЕР РЕКЛАМНОГО ИЗОБРАЖЕНИЯ:
1400X3000 ММ
ТЕХНИЧЕСКОЕ ОПИСАНИЕ:
3-Х СТОРОННЯЯ КОНСТРУКЦИЯ.
ВОЗМОЖНО ИСПОЛЬЗОВАНИЕ МЕХАНИЗМА ВРАЩЕНИЯ
КАРКАС: СТАЛЬНОЙ ПРОФИЛЬ
ФУНДАМЕНТ: НЕЗАГЛУБЛЯЕМЫЙ
ОБЛИЦОВКА: АЛЮМИНИЙ ИЛИ КОМПОЗИТНЫЙ МАТЕРИАЛ
ОСТЕКЛЕНИЕ: ЛИТОЙ ПОЛИКАРБОНАТ
ОСВЕЩЕНИЕ: ВНУТРЕННЯЯ ПОДСВЕТКА
ЦВЕТ КОНСТРУКЦИИ: RAL 7015

3.1.6. ТУМБЫ

3.1.6.1

3.1.6.2

3.1.6.3

3.1.6. ТУМБЫ

ИНФОРМАЦИОННОЕ НАПОЛНЕНИЕ

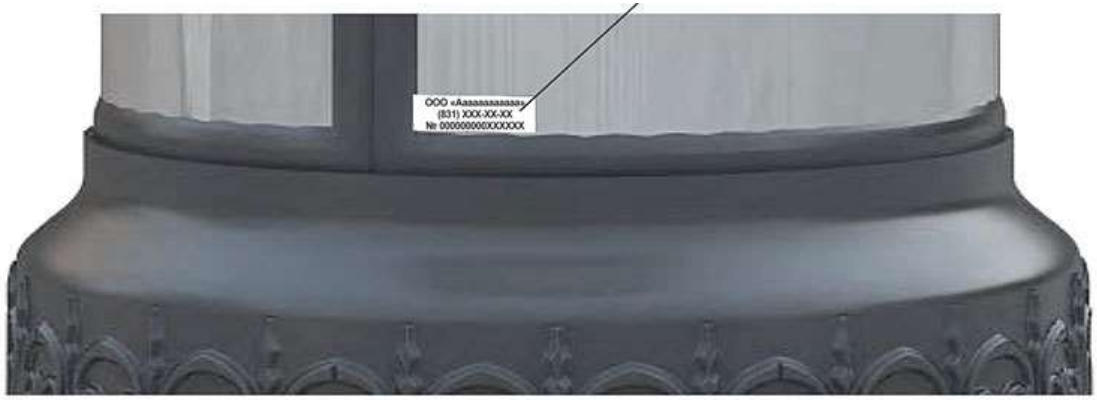

Дизайн информационной таблички

ООО «Аааааааааааа»
(831) XXX-XX-XX
№ 000000000XXXXXX

№№	размер таблички, мм	размер таблички	цвет таблички	высота шрифта, мм	цвет шрифта
1	владелец рекламной конструкции, номер телефона, № паспорта рекламного места	160x45 мм	белый	заглавные 9 мм строчные 7 мм	черный
Примечание: Табличка должна располагаться в нижней левой части на каждом рекламном поле конструкции					

3.1.7. ПИЛЛАРЫ

Пиллары – отдельно стоящие рекламные конструкции малого формата с внутренним подсветом, имеющие форму треугольной призмы, на каждой вертикальной грани которой расположены информационные поля размером 1,4 м х 3,0 м.
Площадь информационного поля пилларов определяется общей площадью двух (для двухсторонних пилларов) или трех (для трехсторонних пилларов) эксплуатируемых сторон. пиллары должны быть оборудованы системой аварийного отключения от сети электропитания и соответствовать требованиям пожарной безопасности».

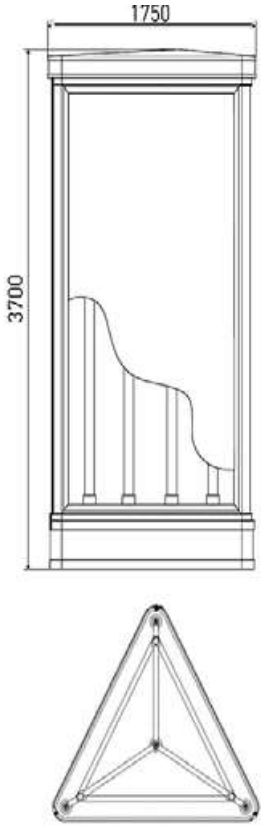

РАЗМЕР РЕКЛАМНОГО ИЗОБРАЖЕНИЯ:
1400X3000 ММ
ТЕХНИЧЕСКОЕ ОПИСАНИЕ:
2-Х ИЛИ 3-Х СТОРОННЯЯ КОНСТРУКЦИЯ
КАРКАС: СТАЛЬНОЙ ПРОФИЛЬ
ФУНДАМЕНТ: НЕЗАГЛУБЛЯЕМЫЙ
ОБЛИЦОВКА: АЛЮМИНИЙ ИЛИ КОМПОЗИТНЫЙ МАТЕРИАЛ
ОСТЕКЛЕНИЕ: ЛИТОЙ ПОЛИКАРБОНАТ
ОСВЕЩЕНИЕ: ВНУТРЕННЯЯ ПОДСВЕТКА
ЦВЕТ КОНСТРУКЦИИ: RAL 7015

3.1.7. ПИЛЛАРЫ

3.1.7.1

3.1.7.2

3.1.7.3

3.1.7.4

3.1.7. ПИЛЛАРЫ

ИНФОРМАЦИОННОЕ НАПОЛНЕНИЕ

Дизайн информационной таблички

ООО «Аааааааааааа»
(831) XXX-XX-XX
№ 000000000XXXXXX

№№	размер таблички, мм	размер таблички	цвет таблички	высота шрифта, мм	цвет шрифта
1	владелец рекламной конструкции, номер телефона, № паспорта рекламного места	160x45 мм	белый	заглавные 9 мм строчные 7 мм	черный
Примечание: Табличка должна располагаться в нижней левой части на каждом рекламном поле конструкции					

3.1.8. СИТИ-БОРДЫ

Сити-борды - отдельно стоящие рекламные конструкции среднего формата с внутренним подсветом, имеющие одну или две внешние поверхности, специально предназначенные для размещения рекламы, состоят из фундамента, каркаса, опоры и информационного поля. Площадь информационного поля сити-борда определяется общей площадью его эксплуатируемых сторон. Размер одной стороны информационного поля сити-борда составляет 3,7 х 2,7 м. Фундамент сити-борда не должен выступать над уровнем дорожного покрытия, газона. Сити-борды, выполненные в одностороннем варианте, должны иметь декоративно оформленную обратную сторону. Сити-борды должны быть оборудованы системой аварийного отключения от сети электропитания и соответствовать требованиям пожарной безопасности

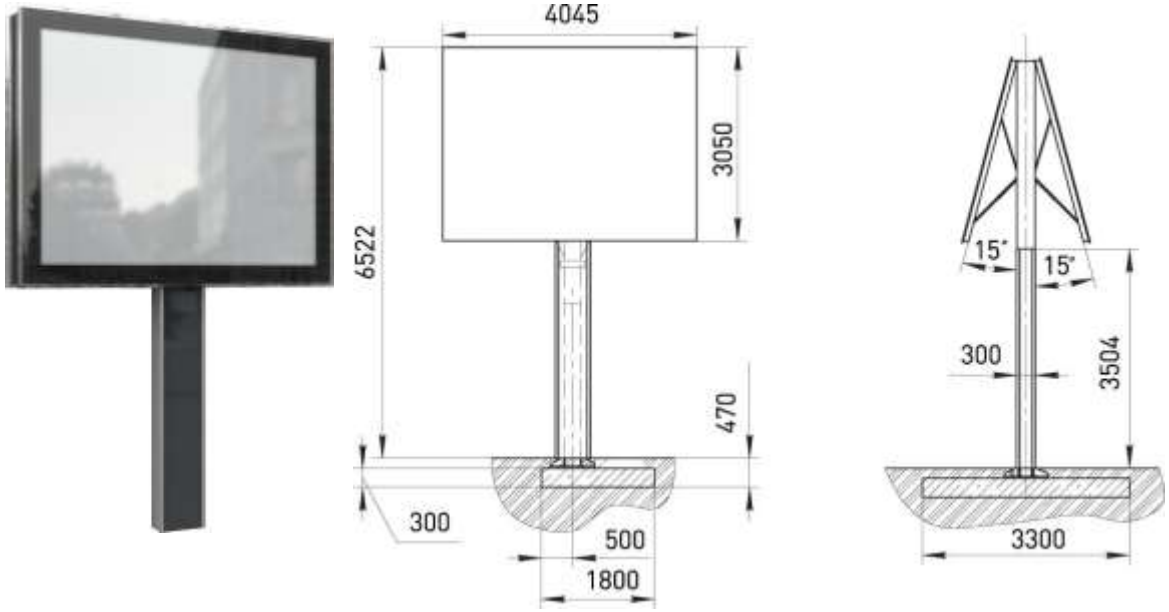

РАЗМЕР РЕКЛАМНОГО ИЗОБРАЖЕНИЯ: 3700X2700 ММ
ТЕХНИЧЕСКОЕ ОПИСАНИЕ: 2-Х СТОРОННЯЯ КОНСТРУКЦИЯ, УСТАНОВЛЕННАЯ НА СОБСТВЕННОЙ ОПОРЕ
КАРКАС: СТАЛЬНОЙ ПРОФИЛЬ
ОПОРНАЯ СТОЙКА: СВАРНОЙ МЕТАЛЛИЧЕСКИЙ ШВЕЛЛЕР
ФУНДАМЕНТ: ЗАГЛУБЛЯЕМЫЙ
ОБЛИЦОВКА: АЛЮМИНИЙ ИЛИ КОМПОЗИТНЫЙ МАТЕРИАЛ
ОСТЕКЛЕНИЕ: МНОГОСЛОЙНОЕ СТЕКЛО ТИПА «ТРИПЛЕКС»
ОСВЕЩЕНИЕ: ВНУТРЕННЯЯ ПОДСВЕТКА
ЦВЕТ КОНСТРУКЦИИ:RAL 7015

3.1.8. СИТИ-БОРДЫ

ИНФОРМАЦИОННОЕ НАПОЛНЕНИЕ

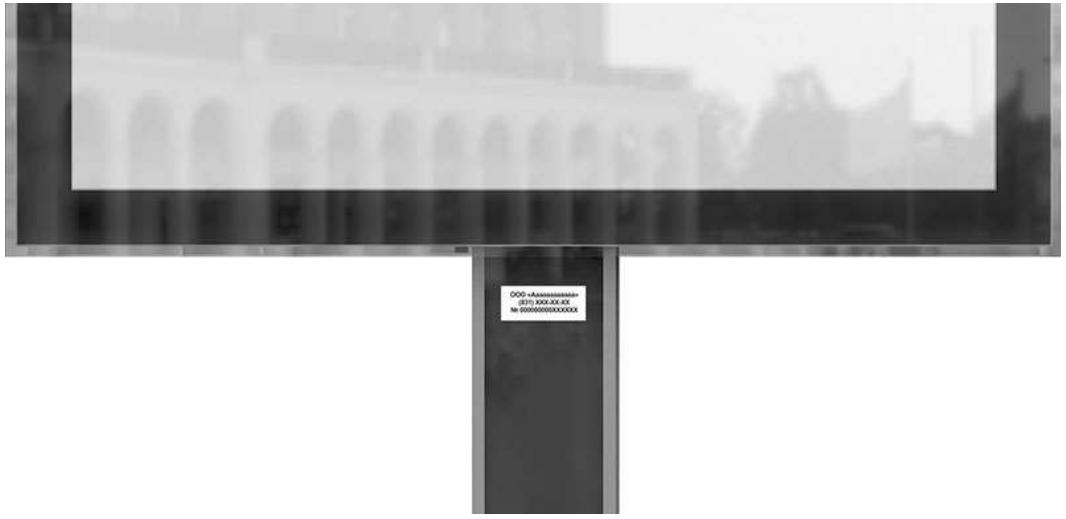

Дизайн информационной таблички

№№	размер таблички, мм	размер таблички	цвет таблички	высота шрифта, мм	цвет шрифта
1	владелец рекламной конструкции, номер телефона, № паспорта рекламного места	400x200 мм	белый	заглавные 25 мм строчные 19 мм	черный
Примечание: Табличка должна располагаться в нижней части на каждой рекламной поверхности					

3.1.9. ЩИТЫ 3Х4

Щиты 3х4 м – отдельно стоящие щитовые рекламные конструкции среднего формата, имеющие внешние поверхности, специально предназначенные для размещения рекламы. щиты состоят из фундамента, каркаса, опоры и информационного поля размером 3х4 м. Площадь информационного поля щита определяется общей площадью его эксплуатируемых сторон. количество сторон щита не может быть более двух. Фундамент щита не должен выступать над уровнем дорожного покрытия, газона. щиты, выполненные в одностороннем варианте, должны иметь декоративно оформленную обратную сторону. Щиты должны быть оборудованы внешним или внутренним подсветом, системой аварийного отключения от сети электропитания и соответствовать требованиям пожарной безопасности.

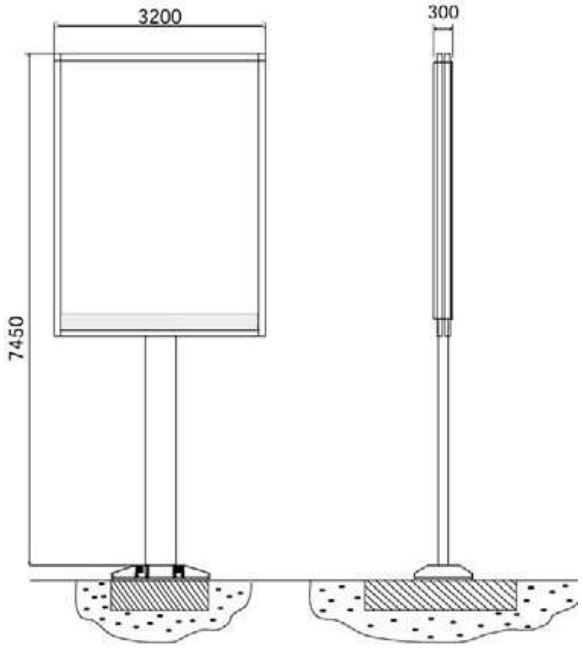

РАЗМЕР РЕКЛАМНОГО ИЗОБРАЖЕНИЯ: 3000Х4000 ММ
ТЕХНИЧЕСКОЕ ОПИСАНИЕ: 2-Х СТОРОННЯЯ КОНСТРУКЦИЯ, УСТАНОВЛЕННАЯ НА СОБСТВЕННОЙ ОПОРЕ
КАРКАС: МЕТАЛЛИЧЕСКИЙ ШВЕЛЛЕР
ОПОРНАЯ СТОЙКА: ПРОФИЛЬНАЯ ТРУБА ПРЯМОУГОЛЬНОГО ИЛИ КРУГЛОГО СЕЧЕНИЯ
ФУНДАМЕНТ: ЗАГЛУБЛЯЕМЫЙ
ОБЛИЦОВКА: АЛЮМИНИЙ, ПЛАСТИК ИЛИ КОМПОЗИТНЫЙ МАТЕРИАЛ
ОСТЕКЛЕНИЕ: НЕ ИМЕЕТ

ОСВЕЩЕНИЕ: ВНУТРЕННЯЯ ИЛИ ВНЕШНЯЯ ПОДСВЕТКА
ЦВЕТ КОНСТРУКЦИИ: RAL 7015

3.1.9. ЩИТЫ 3Х4

ИНФОРМАЦИОННОЕ НАПОЛНЕНИЕ

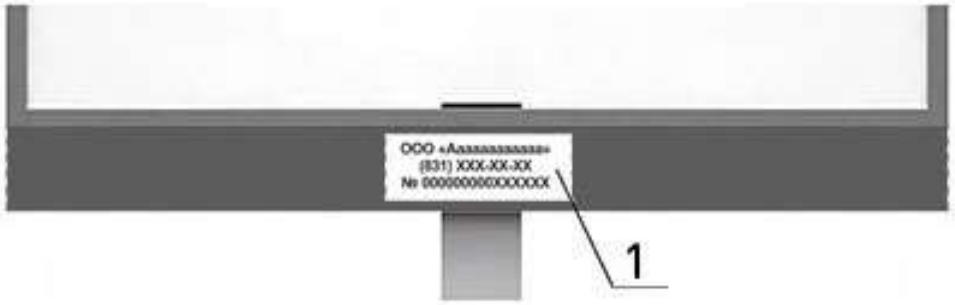

Дизайн информационной таблички

ООО «Аааааааааааа»
(831) 430-88-88
№ 000000000XXXXXX

№№	размер таблички, мм	размер таблички	цвет таблички	высота шрифта, мм	цвет шрифта
1	владелец рекламной конструкции, номер телефона, № паспорта рекламного места	300х90 мм	белый	заглавные 17 мм строчные 13 мм	черный
Примечание: Табличка должна располагаться в нижней части на каждой рекламной поверхности					

3.1.10 ЩИТЫ 6Х3

Щиты 6х3 м – отдельно стоящие щитовые рекламные конструкции среднего формата, имеющие внешние поверхности, специально предназначенные для размещения рекламы. щиты состоят из фундамента, каркаса, опоры и информационного поля размером 6х3 м. Площадь информационного поля щита определяется общей площадью его эксплуатируемых сторон. Количество сторон щита не может быть более трех. Фундамент щита не должен выступать над уровнем дорожного покрытия, газона. Щиты, выполненные в одностороннем варианте, должны иметь декоративно оформленную обратную сторону. Щиты должны быть оборудованы внешним или внутренним подсветом, системой аварийного отключения от сети электропитания и соответствовать требованиям пожарной безопасности.

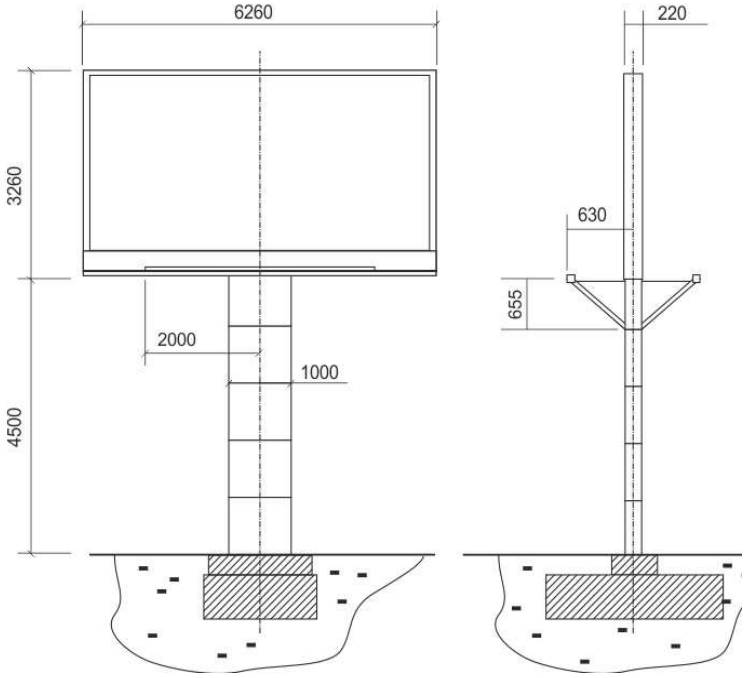

РАЗМЕР РЕКЛАМНОГО ИЗОБРАЖЕНИЯ: 6000Х3000 ММ
ТЕХНИЧЕСКОЕ ОПИСАНИЕ: 2-х или 3-х СТОРОННЯЯ КОНСТРУКЦИЯ, УСТАНОВЛЕННАЯ НА СОБСТВЕННОЙ ОПОРЕ
КАРКАС: МЕТАЛЛИЧЕСКИЙ ШВЕЛЛЕР
ОПОРНАЯ СТОЙКА: ПРОФИЛЬНАЯ ТРУБА ПРЯМОУГОЛЬНОГО СЕЧЕНИЯ
ФУНДАМЕНТ: ЗАГЛУБЛЯЕМЫЙ
ОБЛИЦОВКА: МЕТАЛЛ С ПОЛИМЕРНЫМ ПОКРЫТИЕМ, ПЛАСТИК ИЛИ КОМПОЗИТНЫЙ МАТЕРИАЛ
ОСТЕКЛЕНИЕ: НЕ ИМЕЕТ

ОСВЕЩЕНИЕ: ВНУТРЕННЯЯ ИЛИ ВНЕШНЯЯ ПОДСВЕТКА
ЦВЕТ КОНСТРУКЦИИ: RAL 7015

3.1.10 ЩИТЫ 6Х3 М

ИНФОРМАЦИОННОЕ НАПОЛНЕНИЕ

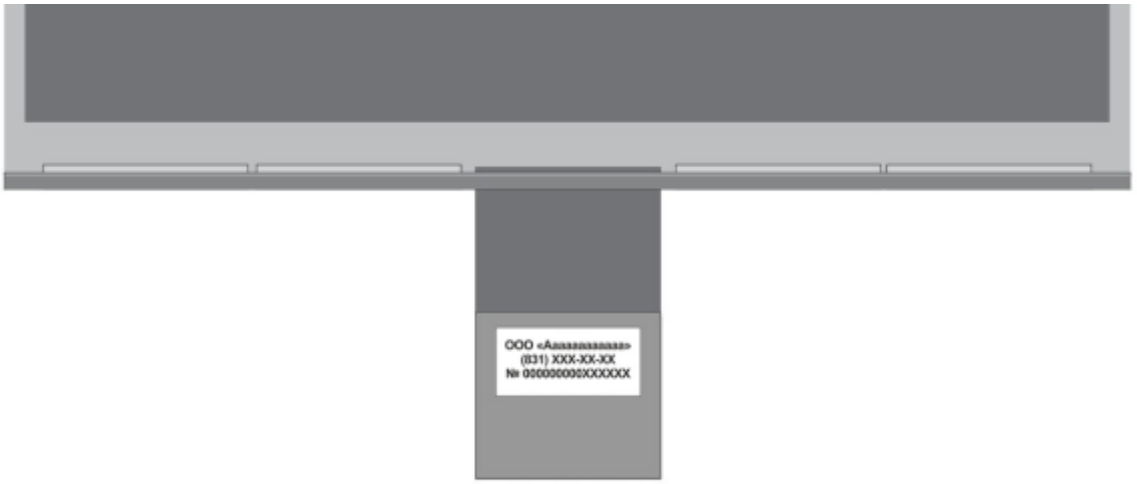

Дизайн информационной таблички

№№	размер таблички, мм	размер таблички	цвет таблички	высота шрифта, мм	цвет шрифта
1	владелец рекламной конструкции, номер телефона, № паспорта рекламного места	800х370 мм	белый	заглавные 50 мм строчные 38 мм	черный
Примечание: Табличка должна располагаться в нижней части на каждой рекламной поверхности					

3.1.11. СУПЕРБОРДЫ

Суперборды – отдельно стоящие щитовые рекламные конструкции большого формата, имеющие внешние поверхности, специально предназначенные для размещения рекламы. Суперборды состоят из фундамента, каркаса, опоры и информационного поля. Суперборды должны иметь внутренний или внешний подсвет. размер одной стороны информационного поля суперборда составляет 12х4 м.

Площадь информационного поля супер-борда определяется общей площадью их сторон. Количество сторон суперборда не может быть более двух.

Фундамент суперборда не может высту-пать над уровнем дорожного покрытия или уровнем земли. Суперборд, выполненный в одностороннем варианте, должен иметь декоративно оформленную обратную сторону.

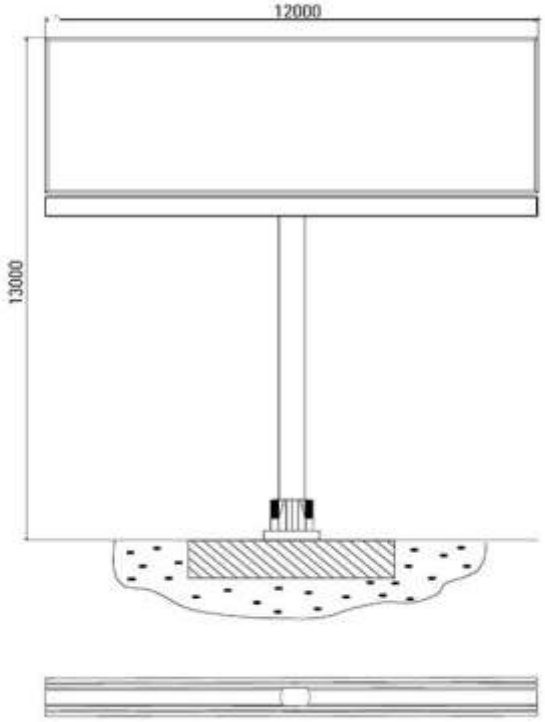

РАЗМЕР РЕКЛАМНОГО ИЗОБРАЖЕНИЯ: 12000X4000 ММ

ТЕХНИЧЕСКОЕ ОПИСАНИЕ:
2-Х СТОРОННЯЯ КОНСТРУКЦИЯ, УСТАНОВЛЕННАЯ НА СОБСТВЕННОЙ ОПОРЕ

КАРКАС: МЕТАЛЛИЧЕСКИЙ ШВЕЛЛЕР

ОПОРНАЯ СТОЙКА: ПРОФИЛЬНАЯ ТРУБА ПРЯМОУГОЛЬНОГО ИЛИ КРУГЛОГО СЕЧЕНИЯ.

ФУНДАМЕНТ: ЗАГЛУБЛЯЕМЫЙ

ОБЛИЦОВКА: ПЛАСТИК, ГОФРИРОВАННЫЙ МЕТАЛЛИЧЕСКИЙ ЛИСТ

ОСВЕЩЕНИЕ: ВНЕШНЯЯ ПОДСВЕТКА

ЦВЕТ КОНСТРУКЦИИ: RAL 7015

3.1.11. СУПЕРБОРДЫ

3.1.11.1

3.1.11.2

3.1.11.3

3.1.11. СУПЕРБОРДЫ

ИНФОРМАЦИОННОЕ НАПОЛНЕНИЕ

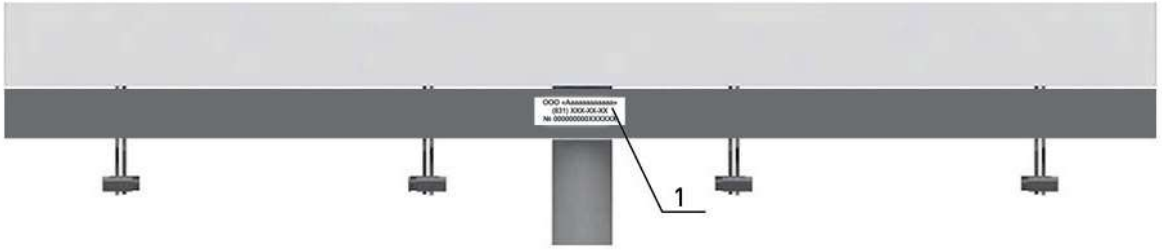

Дизайн информационной таблички

№№	размер таблички, мм	размер таблички	цвет таблички	высота шрифта, мм	цвет шрифта
1	владелец рекламной конструкции, номер телефона, № паспорта рекламного места	1080x360 мм	белый	заглавные 70 мм строчные 53 мм	черный черный
Примечание: Табличка должна располагаться в нижней части на каждой рекламной поверхности					

3.1.11. СУПЕРСАЙТЫ

Суперсайты – отдельно стоящие щитовые рекламные конструкции большого формата, имеющие внешние поверхности, специально предназначенные для размещения рекламы. Суперсайты состоят из фундамента, каркаса, опоры и информационного поля. Суперсайты должны иметь внутренний или внешний подсвет. Размер одной стороны информационного поля суперсайта составляет 15х5 м. Площадь информационного поля суперсайта определяется общей площадью его сторон. Количество сторон суперсайта не может быть более трех. Фундамент суперсайта не может выступать над уровнем дорожного покрытия или уровнем земли. Суперсайт, выполненный в одностороннем варианте, должен иметь декоративно оформленную обратную сторону.

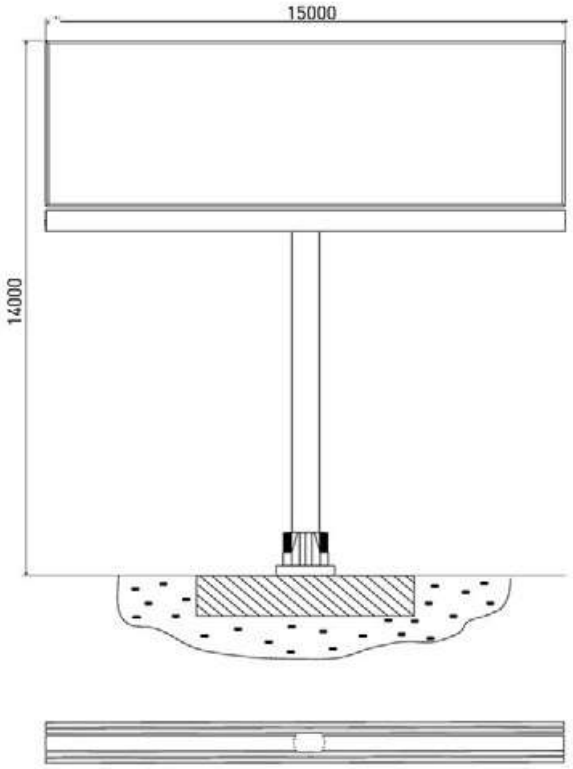

РАЗМЕР РЕКЛАМНОГО ИЗОБРАЖЕНИЯ: 15000Х5000 ММ
ТЕХНИЧЕСКОЕ ОПИСАНИЕ: 2-Х ИЛИ 3-Х СТОРОННЯЯ КОНСТРУКЦИЯ, УСТАНОВЛЕННАЯ НА СОБСТВЕННОЙ ОПОРЕ
КАРКАС: МЕТАЛЛИЧЕСКИЙ ШВЕЛЛЕР
ОПОРНАЯ СТОЙКА: ПРОФИЛЬНАЯ ТРУБА ПРЯМОУГОЛЬНОГО ИЛИ КРУГЛОГО СЕЧЕНИЯ.
ФУНДАМЕНТ: ЗАГЛУБЛЯЕМЫЙ
ОБЛИЦОВКА: ПЛАСТИК, ГОФРИРОВАННЫЙ МЕТАЛЛИЧЕСКИЙ ЛИСТ
ОСВЕЩЕНИЕ: ВНЕШНЯЯ ПОДСВЕТКА
ЦВЕТ КОНСТРУКЦИИ: RAL 7015

3.1.11. СУПЕРСАЙТЫ

ИНФОРМАЦИОННОЕ НАПОЛНЕНИЕ

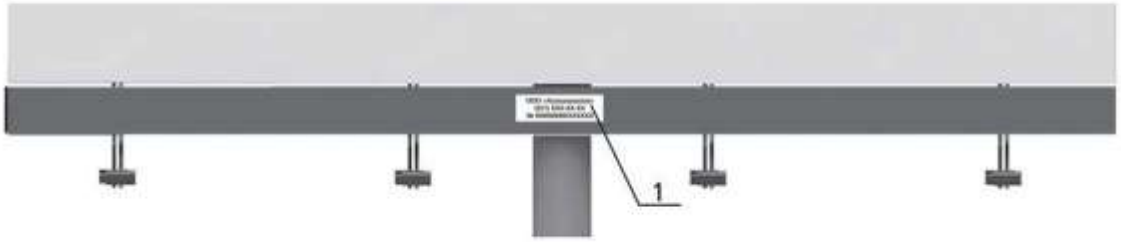

Дизайн информационной таблички

№№	размер таблички, мм	размер таблички	цвет таблички	высота шрифта, мм	цвет шрифта
1	владелец рекламной конструкции, номер телефона, № паспорта рекламного места	1080x360 мм	белый	заглавные 70 мм строчные 53 мм	черный черный
Примечание: Табличка должна располагаться в нижней части на каждой рекламной поверхности					

3.1.11. СУПЕРСАЙТЫ

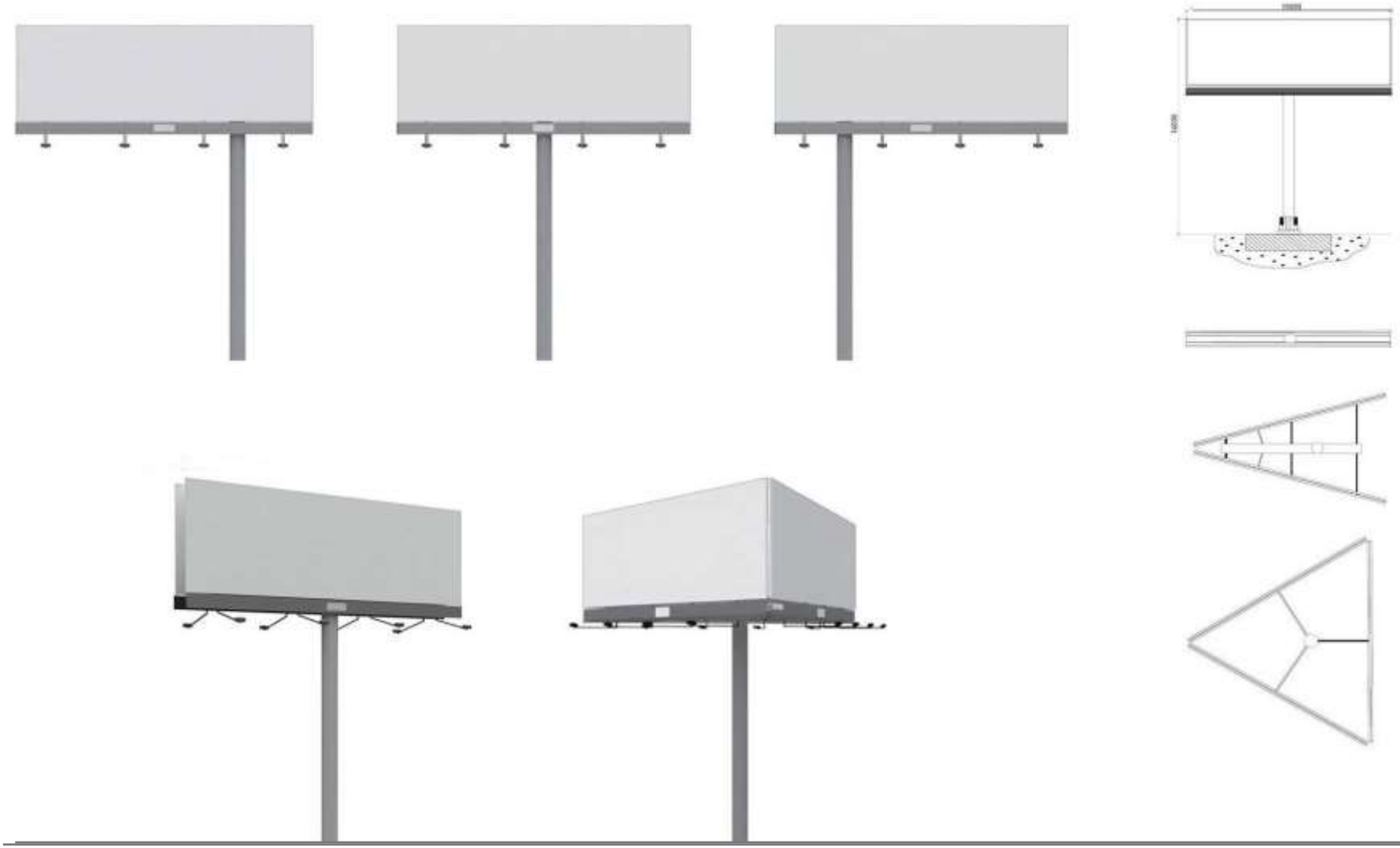

3.1.12. УНИКАЛЬНЫЕ (НЕСТАНДАРТНЫЕ) РЕКЛАМНЫЕ КОНСТРУКЦИИ

Уникальные (нестандартные) рекламные конструкции, выполненные по индивидуальным проектам – проекционные установки, объемно-пространственные конструкции, стелы, телебашня.

Проекционные установки – рекламные конструкции, предназначенные для воспроизведения изображения на земле, на плоскостях стен и в объеме, состоящие из проецирующего устройства и поверхности (экрана) или объема, в котором формируется рекламное изображение. Площадь информационного поля для плоских изображений определяется габаритами проецируемой поверхности, а для объемных изображений определяется расчетным путем.

Объемно-пространственные конструкции – рекламные конструкции в виде объемных элементов, не имеющие плоских поверхностей, размер которых превышает 1х1 м. Выполняются по индивидуальным проектам, площадь информационного поля объемно-пространственных конструкций определяется расчетным путем.

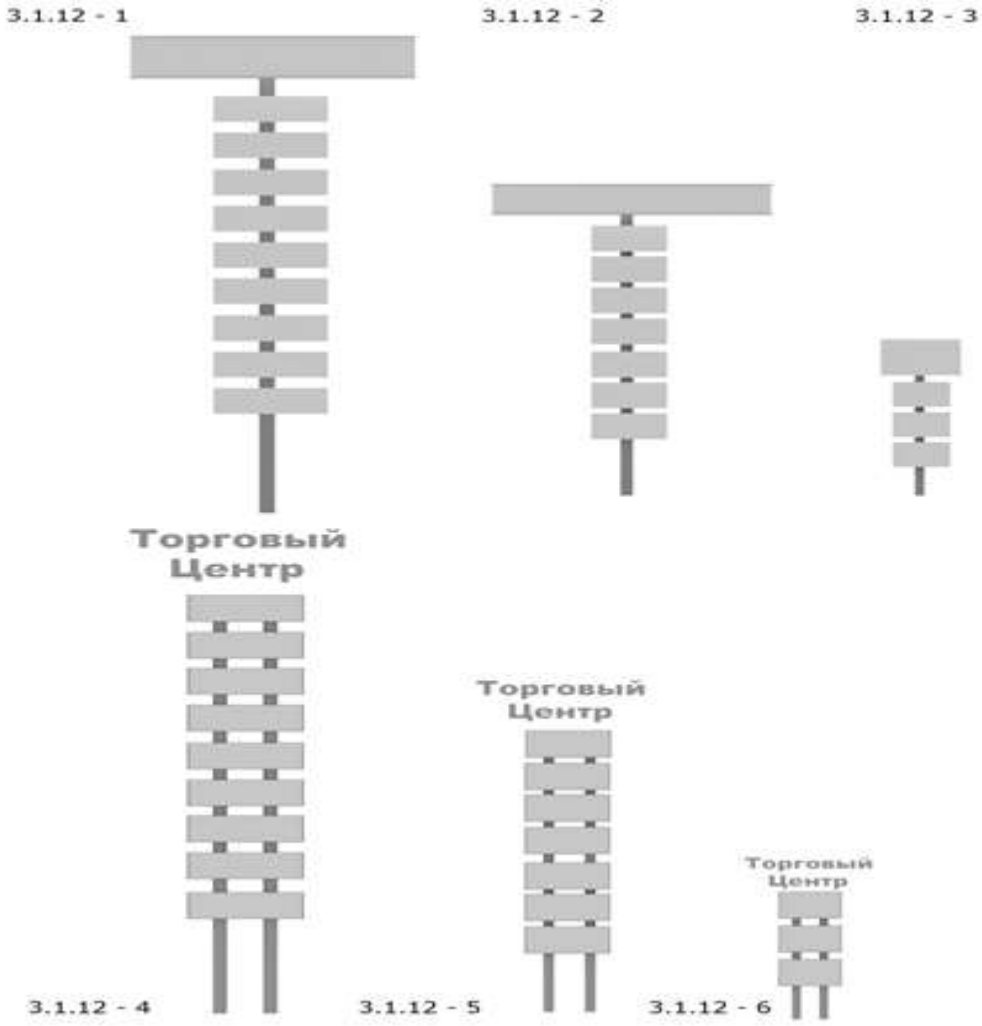
3.1.12 - 1
3.1.12 - 2
3.1.12 - 3
Торговый Центр
Торговый Центр
Торговый Центр
3.1.12 - 4
3.1.12 - 5
3.1.12 - 6

Стелы - отдельно стоящие рекламные конструкции, крупного формата, имеющие внешние поверхности, предназначенные для размещения рекламы, используемые для индивидуализации юридических лиц, товаров, работ и услуг, устанавливаемые вне места нахождения юридических лиц исключительно на земельных участках, с целевым использованием под размещение и эксплуатацию многофункциональных торгово-развлекательных центров.

Стелы состоят из фундамента, опоры, каркаса, информационных полей. Количество сторон стел не может быть менее двух и более трех. Стелы имеют внутренний или внешний подсвет.

Допускаются к установке стелы следующих типов:

- **большая стела** (габаритный размер по высоте не более 46 м);
- **средняя стела** (габаритный размер по высоте не более 30 м);
- **малая стела** (габаритный размер по высоте не более 15 м).

На одной стороне стелы должно быть более одного внешнего информационного поля одинакового размера, размер которого не должен превышать 18 кв.м.

Размер верхнего (замыкающего) информационного поля стелы должен быть не менее площади одного нижестоящего информационного поля стелы и не более общей площади пяти нижестоящих информационных полей.

Фундамент стел не может выступать над уровнем дорожного покрытия, земли. Стелы должны быть оборудованы системой аварийного отключения от сети электропитания и соответствовать требованиям пожарной безопасности.

ТЕХНИЧЕСКОЕ ОПИСАНИЕ: 2-Х ИЛИ 3-Х СТОРОННЯЯ КОНСТРУКЦИЯ, УСТАНОВЛЕННАЯ НА СОБСТВЕННОЙ ОПОРЕ
КАРКАС: МЕТАЛЛИЧЕСКИЙ ШВЕЛЛЕР
ОПОРНАЯ СТОЙКА: ПРОФИЛЬНАЯ ТРУБА ПРЯМОУГОЛЬНОГО ИЛИ КРУГЛОГО СЕЧЕНИЯ.
ФУНДАМЕНТ: ЗАГЛУБЛЯЕМЫЙ МЕТАЛЛИЧЕСКИЙ ЛИСТ
ОСВЕЩЕНИЕ: ВНЕШНЯЯ ПОДСВЕТКА
ЦВЕТ КОНСТРУКЦИИ: RAL 7015

Телебашня - рекламная конструкция, размещаемая на сооружении телевизионной антенной башни по адресу: город Нижний Новгород, ул. Белинского, д. 9А

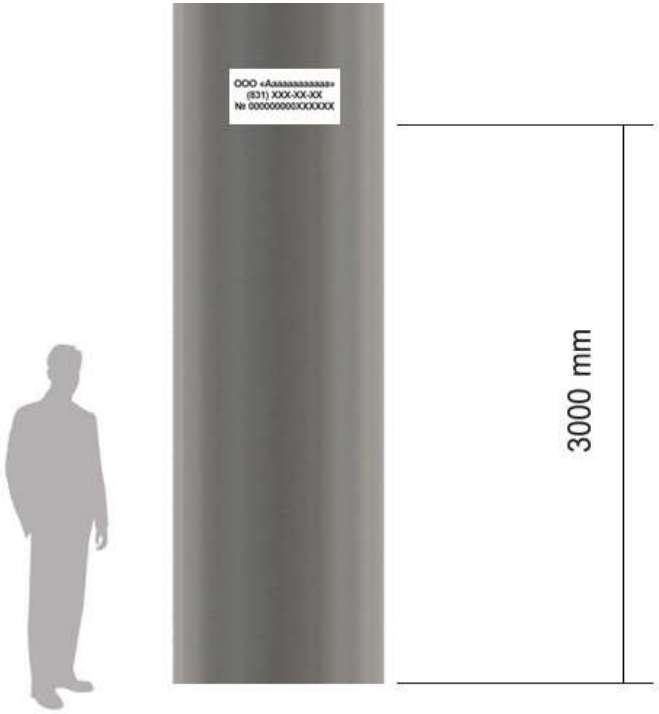

Дизайн информационной таблички

№№	размер таблички, мм	размер таблички	цвет таблички	высота шрифта, мм	цвет шрифта
1	владелец рекламной конструкции, номер телефона, № паспорта рекламного места	800x370 мм	белый	заглавные 50 мм строчные 38 мм	черный
Примечание: Табличка должна располагаться в нижней части на каждой рекламной поверхности					

3.1.13. КРЫШНЫЕ РЕКЛАМНЫЕ КОНСТРУКЦИИ В ВИДЕ ОТДЕЛЬНЫХ БУКВ И ЛОГОТИПОВ

Крышные рекламные конструкции в виде отдельных букв и логотипов – рекламные конструкции, присоединяемые к зданиям, размещаемые полностью или частично выше уровня карниза

здания или на крыше, состоящие из отдельно стоящих символов (букв, цифр, логотипов), оборудованные исключительно внутренним подсветом.

Высота рекламных крышных конструкций должна быть не более одной десятой части от высоты фасада здания (от цоколя до кровли), со стороны которого размещается конструкция. Площадь информационного поля данного вида рекламных конструкций определяется расчетным путем.

Для крышных рекламных конструкций в виде отдельных букв и логотипов в обязательном порядке разрабатывается индивидуальный проект – рабочая проектная документация с целью обеспечения безопасности при установке, монтаже и эксплуатации. Крышные рекламные конструкции в виде отдельных букв и логотипов должны быть оборудованы системой аварийного отключения от сети электропитания, должны иметь системы пожаротушения и соответствовать иным требованиям пожарной безопасности.

ГАБАРИТЫ КОНСТРУКЦИИ: ОПРЕДЕЛЯЮТСЯ В ЗАВИСИМОСТИ ОТ АРХИТЕКТУРЫ ЗДАНИЯ, ЕГО ГАБАРИТОВ И НЕСУЩЕЙ СПОСОБНОСТИ ЗДАНИЯ И КРОВЕЛЬНОГО ПЕРЕКРЫТИЯ
ТЕХНИЧЕСКОЕ ОПИСАНИЕ: ОДНОСТОРОННЯЯ КОНСТРУКЦИЯ, УСТАНОВЛЕННАЯ ВЫШЕ УРОВНЯ КАРНИЗА ЗДАНИЯ
КАРКАС: МЕТАЛЛИЧЕСКАЯ РАМНАЯ **КОНСТРУКЦИЯ**
КРЕПЛЕНИЕ: АНКЕРНАЯ СИСТЕМА, ХОМУТОВОЕ КРЕПЛЕНИЕ К НЕСУЩИМ РИГЕЛЯМ И РЕБРИСТЫМ ПЛИТАМ ПОКРЫТИЯ ЗДАНИЯ, ЖЕСТКОЕ ЗАКРЕПЛЕНИЕ БАЛОК В НЕСУЩИХ СТЕНАХ ЗДАНИЯ
ОТДЕЛЬНЫЕ БУКВЫ И ЛОГОТИПЫ: КОМПОЗИТНЫЙ МАТЕРИАЛ, ПЛАСТИК, АЛЮМИНИЙ, ЭЛЕКТРОННЫЙ НОСИТЕЛЬ, ЛЮМИНЕСЦЕНТ, ГАЗОСВЕТ, СВЕТОДИОДНЫЕ МОДУЛИ
ОСВЕЩЕНИЕ: ВНУТРЕННЯЯ ИЛИ ВНЕШНЯЯ ПОДСВЕТКА, ОПЦИОНАЛЬНО С ЭЛЕМЕНТАМИ ДИНАМИКИ

3.1.13. КРЫШНЫЕ РЕКЛАМНЫЕ КОНСТРУКЦИИ В ВИДЕ ОТДЕЛЬНЫХ БУКВ И ЛОГОТИПОВ

ИНФОРМАЦИОННОЕ НАПОЛНЕНИЕ

Дизайн информационной таблички

ООО «Аааааааааааа»
(831) XXX-XX-XX
№ 000000000XXXXXX

№№	размер таблички, мм	размер таблички	цвет таблички	высота шрифта, мм	цвет шрифта
1	владелец рекламной конструкции, номер телефона, № номер паспорта рекламного места	1280x424 мм	белый	заглавные 73 мм строчные 55 мм	черный черный
Примечание: Табличка должна располагаться в нижней левой части под отдельными буквами или логотипом на металлической рамной конструкции					

3.1.14. КРЫШНЫЕ РЕКЛАМНЫЕ КОНСТРУКЦИИ В ВИДЕ ПЛОСКИХ ОБЪЕКТОВ

подпункт 3.1.14 исключен (решение городской Думы г. Н. Новгорода от 19 июня 2019 г. N 112)

3.1.15. МЕДИА-ФАСАДЫ

Медиафасады – рекламные конструкции крупного формата, присоединяемые к зданиям, размещаемые на фасадах, не имеющих декоративных архитектурных деталей. С целью недопущения нарушений сложившегося архитектурного облика застройки города Нижнего Новгорода медиафасады размещаются в соответствии с требованиями к размещению и адресным перечнем установки медиафасадов на территории города Нижнего Новгорода (приложение № 5 к Правилам).

Медиафасад конструктивно состоит из сетки на металлической или полимерной основе с интегрированными в нее светодиодными устройствами, позволяющей демонстрировать изображение. При размещении рекламной конструкции в виде медиафасад не должно нарушаться естественное освещение окон, нормативная инсоляция.

Площадь информационного поля медиафасада определяется индивидуально в зависимости от архитектуры здания, исходя из размеров фасада, на котором целесообразно размещение конструкции (сетки) без нарушения архитектурного облика существующей застройки города. Для размещения медиафасада на конкретном здании в обязательном порядке разрабатывается комплексный дизайн-проект рекламного оформления всего здания и техническая документация конструкции (сетки) с целью обеспечения безопасности при установке, монтаже и эксплуатации. Медиафасады должны быть оборудованы системой аварийного отключения от сети электропитания и соответствовать требованиям пожарной безопасности».

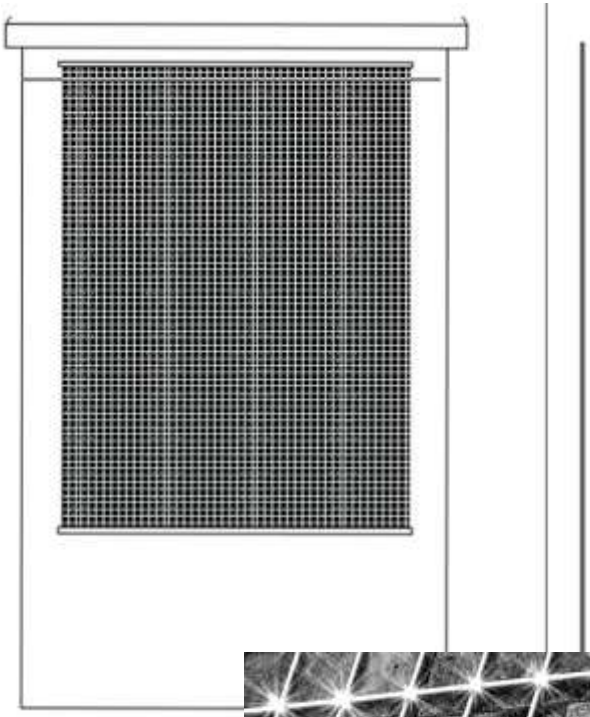

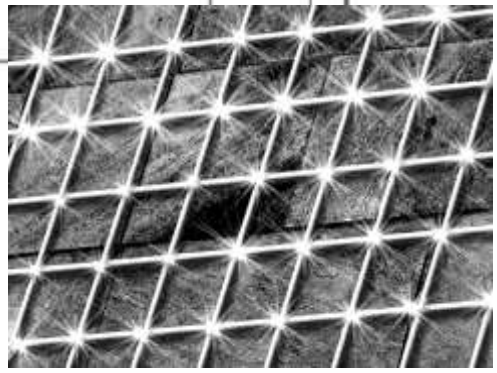

3.1.15. МЕДИА-ФАСАДЫ

ИНФОРМАЦИОННОЕ НАПОЛНЕНИЕ

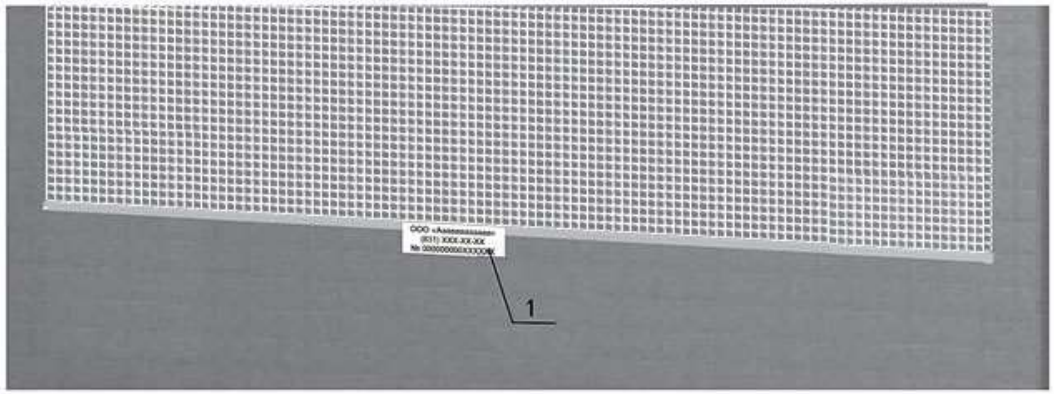

Дизайн информационной таблички

№№	размер таблички, мм	размер таблички	цвет таблички	высота шрифта, мм	цвет шрифта
1	владелец рекламной конструкции, номер телефона, № паспорта рекламного места	1290x430 мм	белый	заглавные 73 мм строчные 55 мм	черный черный
Примечание: Табличка должна располагаться в нижней части на каждой рекламной поверхности					

3.1.16. БРАНДМАУЭРНЫЕ ПАННО

Брандмауэрные панно – рекламные конструкции большого формата, присоединяемые к зданиям, на плоскости боковых глухих фасадов, не имеющих оконных проемов, витрин, архитектурных деталей, декоративного оформления зданий.

Брандмауэрные панно состоит из элементов крепления к стене, каркаса и информационного поля на основе рекламного материала. Площадь информационного поля брандмауэрного панно определяется габаритами каркаса рекламной конструкции и совпадает с габаритами бокового глухого фасада здания.

При размещении каркаса рекламной конструкции допускается отступ по вертикали от отмостки здания в размере до 2,5 м.

Брандмауэрные панно должны иметь внутренний или внешний подсвет. Для брандмауэрных панно в обязательном порядке разрабатывается проект крепления рекламной конструкции с целью обеспечения безопасности при эксплуатации. Брандмауэрные панно должны быть оборудованы системой аварийного отключения от сети электропитания и соответствовать требованиям пожарной безопасности.

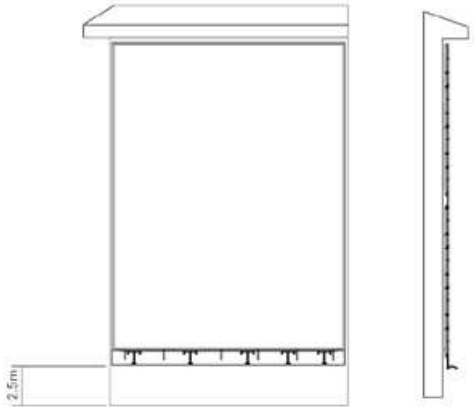

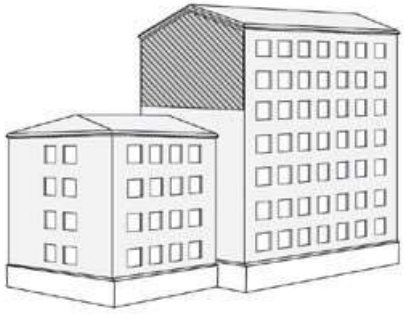

ГАБАРИТЫ КОНСТРУКЦИИ: ОПРЕДЕЛЯЮТСЯ ГАБАРИТАМИ ПЛОСКОСТИ ГЛУХОЙ СТЕНЫ ЗДАНИЯ И ЕЁ НЕСУЩЕЙ СПОСОБНОСТЬЮ
ТЕХНИЧЕСКОЕ ОПИСАНИЕ:
ОДНОСТОРОННЯЯ КОНСТРУКЦИЯ В ВИДЕ ПЛОСКОСТНОЙ РАМЫ ИЛИ КОРОБА С ЗАДНЕЙ СТЕНКОЙ, УСТАНОВЛЕННАЯ НА ПЛОСКОСТИ ГЛУХИХ СТЕН ЗДАНИЙ, НЕ ИМЕЮЩИХ ОКОННЫХ ПРОЕМОВ И АРХИТЕКТУРНЫХ ДЕТАЛЕЙ

КАРКАС: МЕТАЛЛИЧЕСКАЯ РАМНАЯ КОНСТРУКЦИЯ КРЕПЛЕНИЕ:
АНКЕРНАЯ СИСТЕМА
ОСВЕЩЕНИЕ:
ВНУТРЕННЯЯ ИЛИ ВНЕШНЯЯ ПОДСВЕТКА
ЦВЕТ КАРКАСА КОНСТРУКЦИИ: RAL 7015

3.1.16. БРАНДМАУЭРНЫЕ ПАННО

ИНФОРМАЦИОННОЕ НАПОЛНЕНИЕ

Дизайн информационной таблички

№№	размер таблички, мм	размер таблички	цвет таблички	высота шрифта, мм	цвет шрифта
1	владелец рекламной конструкции, номер телефона, № паспорта рекламного места	1290x430 мм	белый	заглавные 73 мм строчные 55 мм	черный черный
Примечание: Табличка должна располагаться в нижней части на каждой рекламной поверхности					

3.1.17. ФЛАГШТОКИ

Флагштоки – отдельно стоящие рекламные конструкции, состоящие из фундамента, опорной рамы, вертикальных стоек и мягких полотнищ, предназначенных для размещения на них рекламы, оснащенные устройствами для поднятия и регулировки высоты флага.

Площадь информационного поля флагштока определяется площадью всех сторон отдельных флагов в его составе.

ТЕХНИЧЕСКОЕ ОПИСАНИЕ: 2-Х КОНСТРУКЦИЯ, УСТАНОВЛЕННАЯ НА СОБСТВЕННОЙ ОПОРЕ

ФУНДАМЕНТ: ЗАГЛУБЛЕННЫЙ, БЕТОННОЕ ОСНОВАНИЕ ИЛИ РАМА С ПРИГРУЗАМИ

ОСВЕЩЕНИЕ: НЕ ИМЕЕТ

3.1.17. ФЛАГШТОКИ

3.1.18.1

3.1.17.2

3.1.17.3

3.1.18. РЕКЛАМНЫЕ КОНСТРУКЦИИ С ИНФОРМАЦИЕЙ О ПРОДУКЦИИ И УСЛУГАХ ПРЕДПРИЯТИЙ ПОТРЕБИТЕЛЬСКОГО РЫНКА

подпункт 3.1.18 Исключен (решение городской Думы г. Н. Новгорода от 24.03.2021 N 69)

3.1.19. РЕКЛАМНЫЕ КОНСТРУКЦИИ, СОВМЕЩЕННЫЕ С ПУНКТАМИ ПРОКАТА ВЕЛОТРАНСПОРТА

Рекламные конструкции, совмещенные с пунктами проката велотранспорта

– рекламные конструкции малого формата, монтируемые на конструктивных элементах пунктов проката велотранспорта (либо составляющие с ними конструктивное целое). Размер одной стороны информационного поля рекламной конструкции, совмещенной с пунктом проката велотранспорта составляет 0,9х2 м. Фундамент рекламных конструкций, совмещенных с пунктами проката велотранспорта допускается в двух вариантах: заглубляемый, не выступающий над уровнем дорожного покрытия, и незаглубляемый, облицованный композитным материалом, соответствующим внешнему виду данной рекламной конструкции. Рекламные конструкции, совмещенные с пунктами проката велотранспорта могут иметь внутренний подсвет или эксплуатироваться без освещения. При эксплуатации рекламной конструкции, совмещенной с пунктом проката велотранспорта допускается использование солнечной батареи.

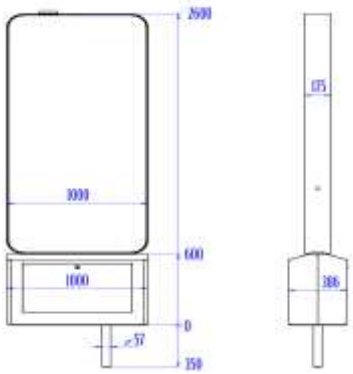

ГАБАРИТЫ РЕКЛАМНОЙ КОНСТРУКЦИИ НА ПУНКТАХ ПРОКАТА ВЕЛОТРАНСПОРТА: ШИРИНА: 1000 ММ ВЫСОТА: 2600 ММ, ГЛУБИНА: 175 ММ, РАЗМЕР РЕКЛАМНОГО ИЗОБРАЖЕНИЯ: 900Х2000 ММ
ТЕХНИЧЕСКОЕ ОПИСАНИЕ: 1-НО ИЛИ 2-Х СТОРОННЯЯ КОНСТРУКЦИЯ, МОНТИРУЕМАЯ НА КОНСТРУКТИВНЫХ ЭЛЕМЕНТАХ ПУНКТОВ ПРОКАТА ВЕЛОТРАНСПОРТА (ЛИБО СОСТАВЛЯЮЩИЕ С НИМИ КОНСТРУКТИВНОЕ ЦЕЛОЕ)
КАРКАС: СТАЛЬНОЙ ПРОФИЛЬ
ОПОРНАЯ СТОЙКА: СТАЛЬНАЯ ПРОФИЛЬНАЯ ТРУБА

ФУНДАМЕНТ: ЗАГЛУБЛЯЕМЫЙ ИЛИ НЕЗАГЛУБЛЯЕМЫЙ*
ОБЛИЦОВКА: АЛЮМИНИЕВЫЙ ПРОФИЛЬ
ОСТЕКЛЕНИЕ: ЗАКАЛЕННОЕ СТЕКЛО
ОСВЕЩЕНИЕ: БЕЗ ОСВЕЩЕНИЯ ИЛИ ВНУТРЕННЯЯ ПОДСВЕТ. ДОПУСКАЕТСЯ ИСПОЛЬЗОВАНИЕ СОЛНЕЧНОЙ БАТАРЕИ
ЦВЕТ КОНСТРУКЦИИ: RAL 9001

* в случае использования незаглубляемого фундамента, он в обязательном порядке облицовывается композитным материалом

ИНФОРМАЦИОННОЕ НАПОЛНЕНИЕ

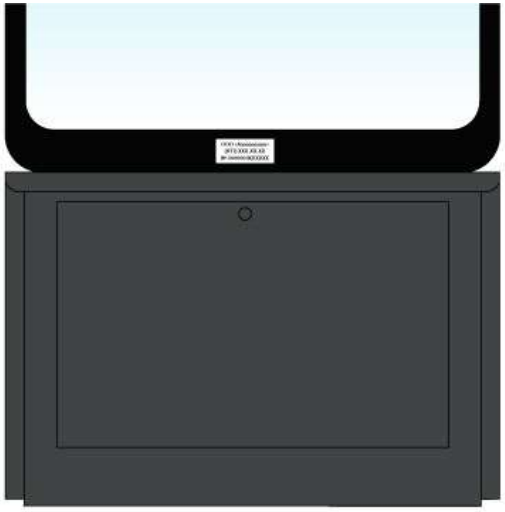

Дизайн информационной таблички

№№	размер таблички, мм	размер таблички	цвет таблички	высота шрифта, мм	цвет шрифта
1	владелец рекламной конструкции, номер телефона, № листа согласования на установку и эксплуатацию рекламной конструкции	160x45 мм	белый	заглавные 9 мм строчные 7 мм	черный

3.1.20. Фасадные рекламные конструкции

Фасадные рекламные конструкции – рекламные конструкции, присоединяемые к зданиям, строениям, сооружениям в соответствии с индивидуально разработанным комплексным дизайн-проектом рекламного оформления здания.

Фасадные рекламные конструкции состоят из каркаса и информационного поля, которое располагается параллельно поверхности стены здания, строения, сооружения, к которым она присоединяется, элементов крепления к стене.

Для фасадных рекламных конструкций в обязательном порядке разрабатывается проект крепления рекламной конструкции с целью обеспечения безопасности при установке, монтаже и эксплуатации.

Подсвет фасадных рекламных конструкций определяется в соответствии с индивидуально разработанным комплексным дизайн-проектом рекламного оформления здания.

Площадь информационного поля фасадных рекламных конструкций определяется габаритами каркаса рекламной конструкции. Расстояние от фасадной рекламной конструкции до угла стены должно составлять не менее 0,3 метра, от окон и дверных проемов – не менее 0,5 метра.

В случае размещения на здании, строении, сооружении более одной фасадной рекламной конструкции указанные рекламные конструкции должны размещаться упорядоченно в соответствии с архитектурными деталями, архитектурными

элементами, на единой горизонтальной и (или) вертикальной оси относительно друг друга и относительно основных архитектурных деталей (элементов) здания, строения, сооружения.

Фасадные рекламные конструкции на многоквартирных домах, жилых домах размещаются в границах первого этажа.

На фасадах многоквартирных домов, жилых домов допускается размещение фасадных рекламных конструкций малого формата, доведение до потребителей рекламы на которых производится только с помощью статической демонстрации постеров.

В зонах 2 и 7 на фасадах нежилых зданий, строений, сооружений допускаются к установке следующие форматы фасадных рекламных конструкций: на нежилых зданиях, строениях, сооружениях площадью до 4000 кв. м включительно - малого и среднего форматов; на нежилых зданиях, строениях, сооружениях площадью свыше 4000 кв. м - среднего, большого и крупного форматов.

В зонах 4 и 5 на фасадах нежилых зданий, строений, сооружений допускаются к установке фасадные рекламные конструкции малого, среднего, большого и крупного форматов.

(пп. 3.1.20 введен решением Городской Думы г. Н.Новгорода от 23.11.2022 N 246)

3.2. ТИПЫ ВРЕМЕННЫХ РЕКЛАМНЫХ КОНСТРУКЦИЙ, ДОПУСТИМЫХ К УСТАНОВКЕ

3.2.1. ФЛАГОВЫЕ КОМПОЗИЦИИ

Флаговые композиции – рекламные конструкции в виде флагов, состоящие из мягких полотнищ, натянутых на основание древка. Флаговые композиции могут устанавливаться на опоре освещения, на опоре контактной сети, на мостах, на зданиях и сооружениях. Площадь информационного поля флага определяется площадью двух сторон его полотнища.

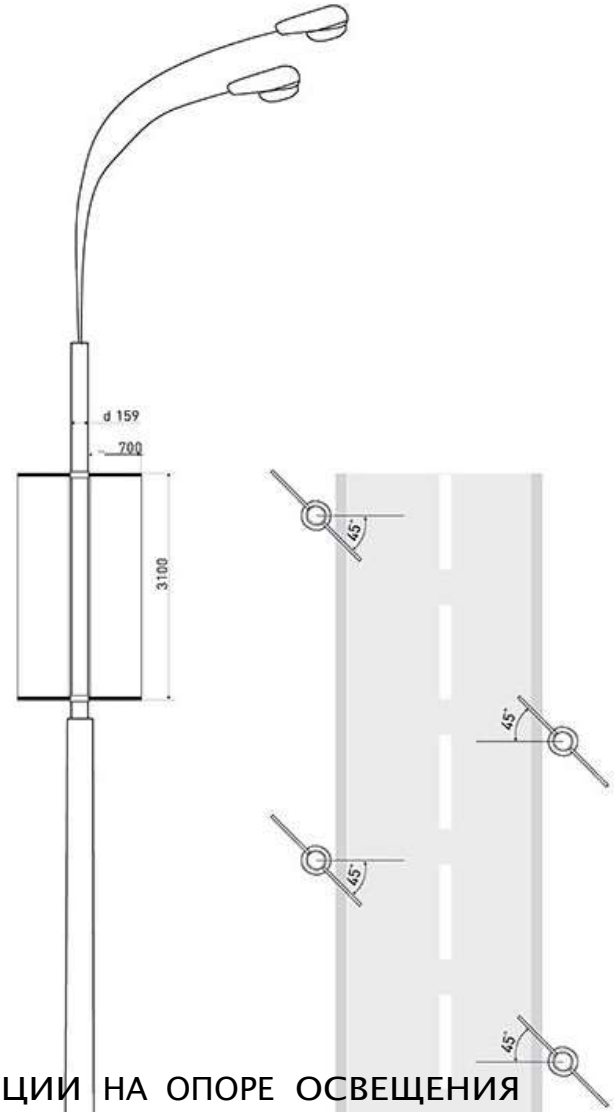

ГАБАРИТЫ КОНСТРУКЦИИ:
ШИРИНА: ОТ 1559 ММ
(В ЗАВИСИМОСТИ ОТ ДИАМЕТРА ОПОРЫ)
ВЫСОТА: 3100 ММ
РАЗМЕР РЕКЛАМНОГО ИЗОБРАЖЕНИЯ:
700Х3000 ММ
ТЕХНИЧЕСКОЕ ОПИСАНИЕ:2-Х СТОРОННЯЯ КОНСТРУКЦИЯ, УСТАНОВЛЕННАЯ НА СОБСТВЕННОЙ ОПОРЕ ИЛИ НА ОПОРЕ ГОРОДСКОГО ОСВЕЩЕНИЯ
ФУНДАМЕНТ: НЕ ИМЕЕТ
ОСВЕЩЕНИЕ: НЕ ИМЕЕТ

ФЛАГОВЫЕ КОМПОЗИЦИИ НА ОПОРЕ ОСВЕЩЕНИЯ

3.2.1 ФЛАГОВЫЕ КОМПОЗИЦИИ

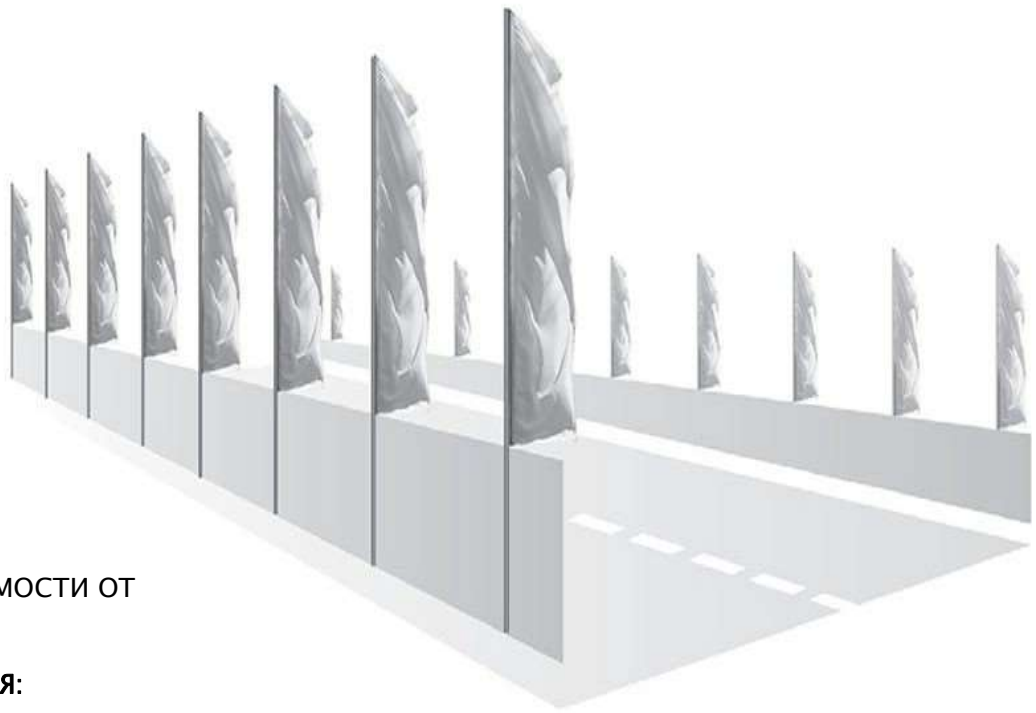

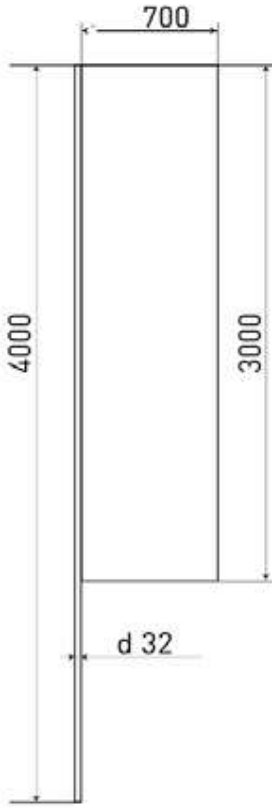

ГАБАРИТЫ КОНСТРУКЦИИ:
ШИРИНА: ОТ 1559 ММ (В ЗАВИСИМОСТИ ОТ ДИАМЕТРА ОПОРЫ)
ВЫСОТА: 3100 ММ
РАЗМЕР РЕКЛАМНОГО ИЗОБРАЖЕНИЯ:
700Х3000 ММ
ТЕХНИЧЕСКОЕ ОПИСАНИЕ: 2-Х СТОРОННЯЯ КОНСТРУКЦИЯ, УСТАНОВЛЕННАЯ НА СОБСТВЕННОЙ ОПОРЕ ИЛИ НА ОПОРЕ ГОРОДСКОГО ОСВЕЩЕНИЯ
ФУНДАМЕНТ: НЕ ИМЕЕТ
ОСВЕЩЕНИЕ: НЕ ИМЕЕТ

ФЛАГОВЫЕ КОМПОЗИЦИИ НА МОСТАХ

3.2.1-1

ГАБАРИТЫ КОНСТРУКЦИИ:
ШИРИНА: 1350 ММ, ВЫСОТА: 2000 ММ
РАЗМЕР РЕКЛАМНОГО ИЗОБРАЖЕНИЯ:
1350X900 ММ
ТЕХНИЧЕСКОЕ ОПИСАНИЕ:
2-Х СТОРОННЯЯ КОНСТРУКЦИЯ, УСТАНОВЛЕННАЯ НА СОБСТВЕННОЙ ОПОРЕ С СПОЛЬЗОВАНИЕМ КРОНШТЕЙНА ДЛЯ КРЕПЛЕНИЯ К СТЕНЕ ФАСАДА ЗДАНИЯ
ОПОРНАЯ СТОЙКА: МЕТАЛЛ 180X180 ММ. ДИАМЕТР ТРУБЫ 30 ММ
КОЛИЧЕСТВО ФЛАГОДЕРЖАТЕЛЕЙ - 2.
ДРЕВКО - ДЕРЕВЯННОЕ, ДЛИНА 2 М, ДИАМЕТР 25 ММ
ОБЛИЦОВКА: ПОРОШКОВАЯ ОКРАСКА
ФУНДАМЕНТ: НЕ ИМЕЕТ
ОСВЕЩЕНИЕ: НЕ ИМЕЕТ

3.2.1-2

подпункт 3.2.2 исключен (решение городской Думы г. Н. Новгорода от 22.06.2022 N 130)